ARMEATOR

ARMEATOR ONE

USER MANUAL [EN]

BENUTZERHANDBUCH [DE]
MODE D'EMPLOI [FR]
GEBRUIKERSHANDLEIDING [NL]
INSTRUCCIONES DE USO [ES]
INSTRUÇÕES DE FUNCIONAMENTO [PT]
INSTRUKCJA OBSŁUGI [PL]
NÁVOD K OBSLUZE [CZ]
MANUALE DELL'UTENTE [IT]
BRUGERVEJLEDNING [DK]
ΟΔΗΓΊΕΣ ΧΡΉΣΗΣ [GR]

SMART WIRELESS
MEAT THERMOMETER

A101

EN	English	1
DE	Deutsch	9
FR	Français	17
NL	Nederlands	25
ES	Español	33
PT	Português	41
PL	Polski	49
CZ	Čeština	57
IT	Italiano	65
DK	Dansk	73
GR	Ελληνικά	81

Get to know the device

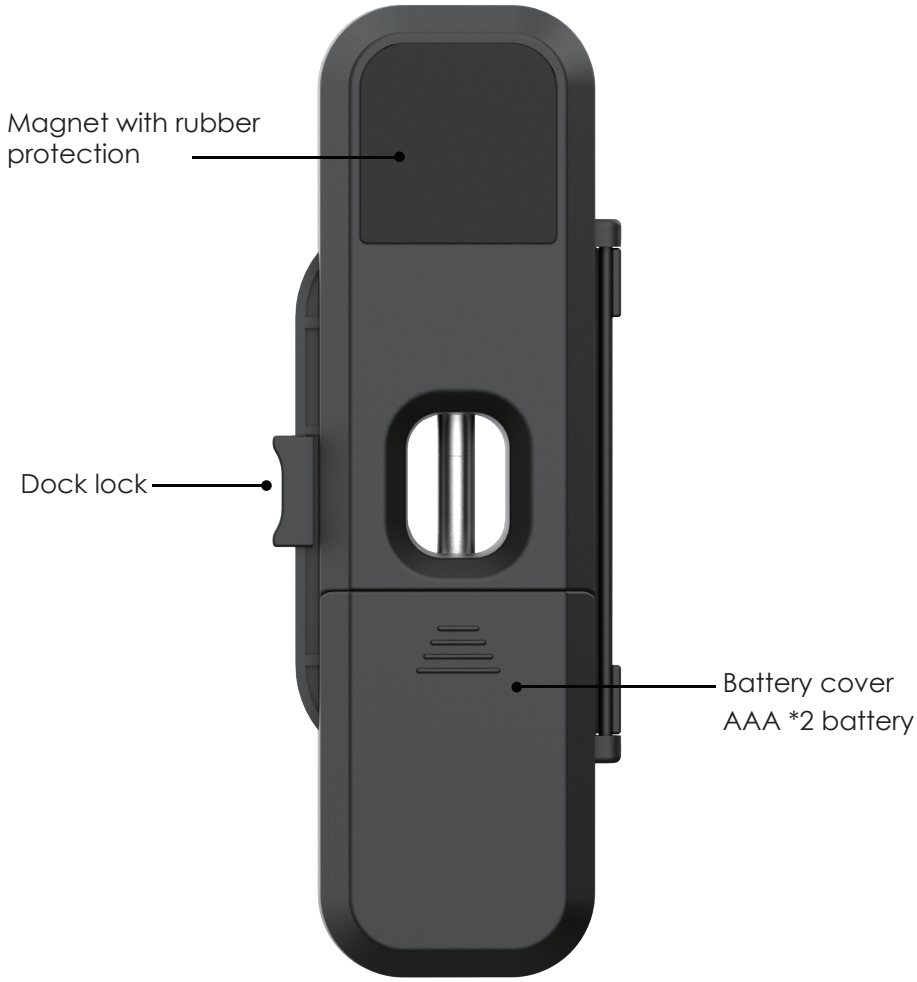

2*AAA size batteries are needed for this charging case. Make sure they are put in the right direction on the unit.

Wireless frequency range: 2400MHz-2483.5MHz
Average current: 2.4V/22uA
Max wireless transmission power: 2.5dbm

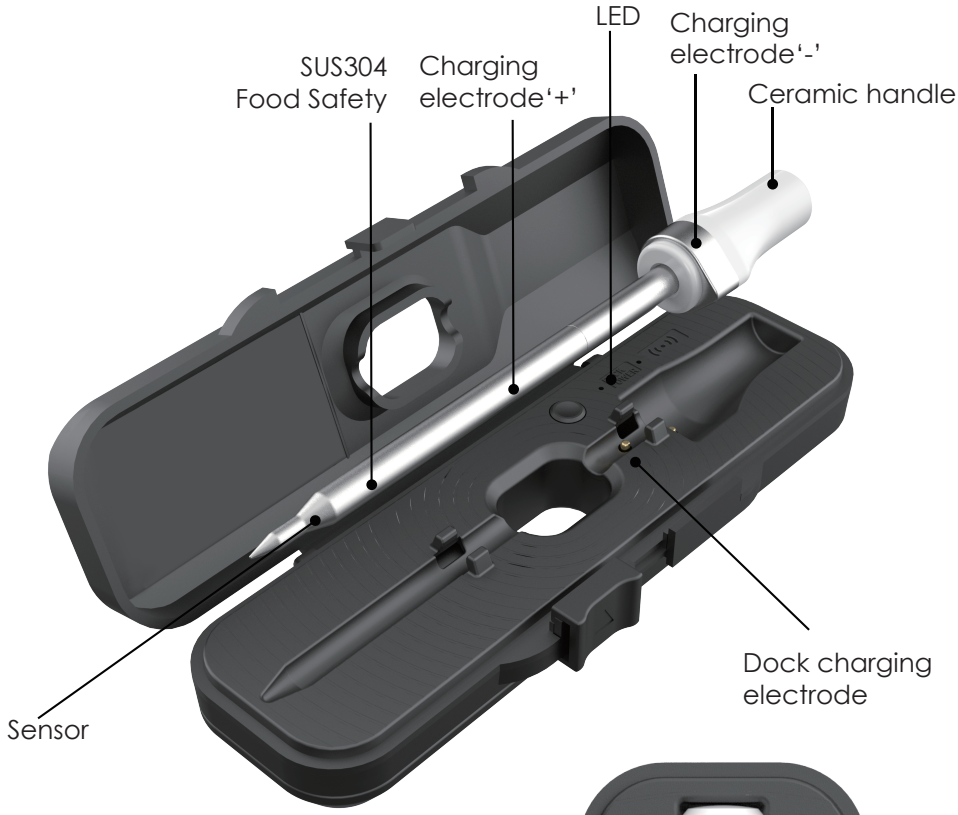

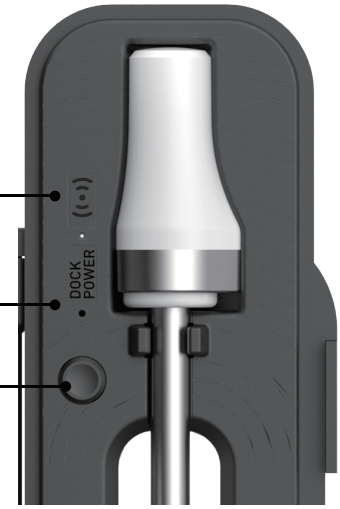

Bluetooth connection

Dock Power status
Light on: Sufficient power
Light not on: No power

*To check the dock power, you need to press the button.

How to charge the probe:

The probe will automatically charge when placed in the dock.

Download the APP

Search the keyword 'ARMEATOR' in Appstore or Google Play, or scan the following QR code with your phone. Download and install it for free.

Make sure your phone meets the requirements:

iOS devices running version 11.0 or later.

Android devices running version 5.0 or later with blue-tooth 4.0 module or later.

Download on the App Store

GET IT ON Google Play

Pair with your phone

1. • Take the probe out of the dock and click the Dock Power Button for pairing.

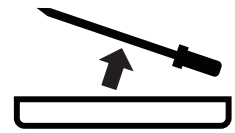

If it has not been used for a long time, please charge the probe first to ensure sufficient power.

• keep the blue-tooth switch of your phone on.

2. • Launch the "ARMEATOR" app.
• Follow the instructions in the app.
• Choose the ARMEATOR device you want to add.

Once dock is paired with your phone, you don't need to do it again, unless you change to other phones.

3. Connected successfully.

Note: Please ensure that the app has access to Bluetooth on your mobile phone and that Bluetooth is enabled. For Android phones, you may also need to grant the app location permission and keep location enabled before establishing a connection with the ARMEATOR device for the first time.

HOW TO USE

❶ Insert the probe

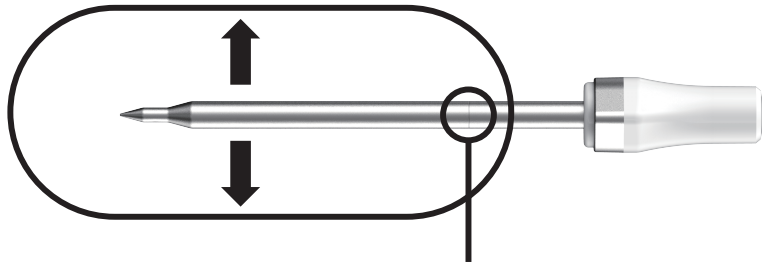

Keep the safety line covered by the meat

Insert the probe into the thickest part of the meat, and ensure the notch on the probe is fully covered by the meat while the tip of the probe is inside the meat.

Notes: If you wrap your meat in aluminum foil, you must puncture the probe into the meat through the foil. If you wrap the probe and meat in foil, the probe will lose connectivity.

❷ Start a New Cook

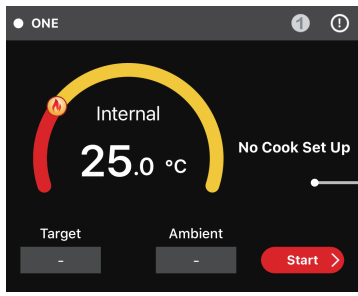

Choose food type and preference for the food where each probe is inserted, the app and the device will display its current and target temperature. When the food is ready, the app will alarm you.

* The user interface of the app may be changed when upgraded.
  Please follow the instructions in the app.

WARNING

The heat resistance varies in different components of the probe,
DO NOT put the probe needle part directly in fire flame.
And probes are NOT dishwasher safe. Kindly avoid submerging the probe in any liquid.

Please clean the probe each time you use it to make sure there is no dust and oil on the charging electrode.

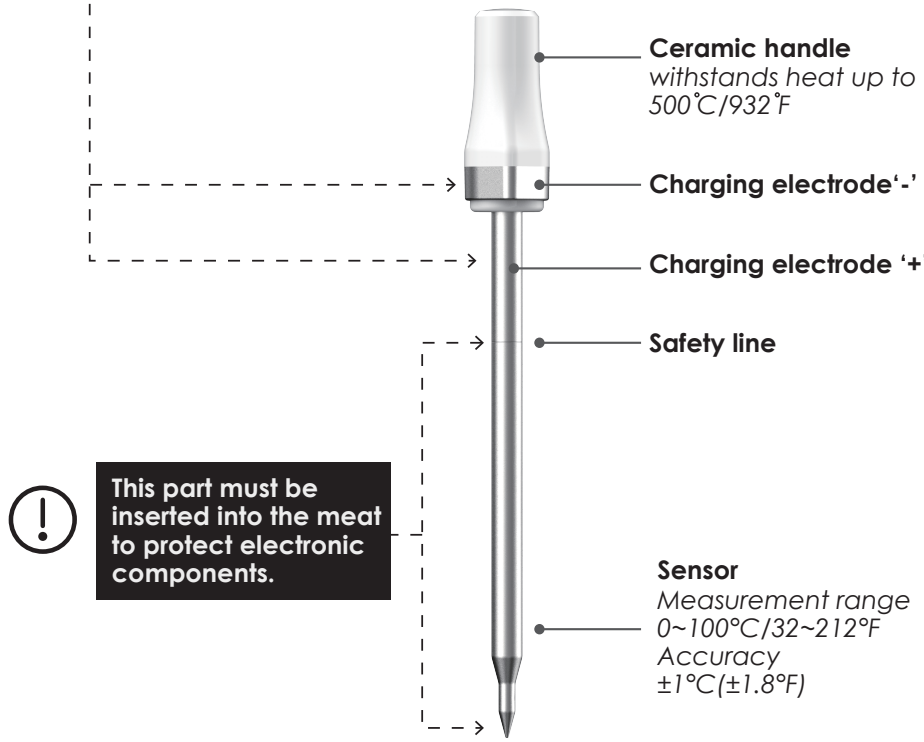

App Store is a service mark of Apple Inc.
Google Play is a service mark of Google Inc.

SPECIFICATIONS

Probe to Dock Wireless Range (Unobstructed)	70m / 229 ft
Dock to Phone Wireless Range (Unobstructed)	70m / 229ft
Probe to Dock Wireless Range (Close the oven lid)	10m / 32ft
Bluetooth	Bluetooth LE 5.2 wireless connection
Probe Working Time	72 hours of continuous cooking
Ceramic Handle	500℃ / 932°F (can be used in flames)
Probe Temp.Range	0~100℃ / 32~212°F (meat)
Measurement Error	±1℃ / ±1.8°F
Water-Resistence	IP65
Probe Material	SUS304 Stainless Steel (Food Safety) & Ceramic
Magnetic Backing	Built-in magnet
Battery	AAA*2
Charging Time	15 min
Probe Diameter	5.5mm / 0.22in
Probe Size	129*15*15mm / 5.08*0.59*0.59in
Charging Dock Size	47*140*27.5mm / 1.85*5.51*1.08in
App Requirement	iPhone and iPad apps for iOS 11 and later Android app for versions 5.0 and later

FCC Caution.

This device complies with part 15 of the FCC Rules. Operation is subject to the following two conditions:(1) This device may not cause harmful interference, and (2) this device must accept any interference received, including interference that may cause undesired operation.

15.21 Information to user.

Any Changes or modifications not expressly approved by the party responsible for compliance could void the user's authority to operate the equipment.

15.105 Information to the user.

Note: This equipment has been tested and found to comply with the limits for a Class B digital device, pursuant to part 15 of the FCC Rules. These limits are designed to provide reasonable protection against harmful interference in a residential installation. This equipment generates uses and can radiate radio frequency energy and, if not installed and used in accordance with the instructions, may cause harmful interfer-ence to radio communications. However, there is no guarantee that interference will not occur in a particular installation. If this equipment does cause harmful interference to radio or television reception, which can be determined by turning the equipment off and on, the user is encouraged to try to correct the interference by one or more of the following measures:

- Reorient or relocate the receiving antenna.
- Increase the separation between the equipment and receiver.
- Connect the equipment into an outlet on a circuit different from that to which the receiver is connected.
- Consult the dealer or an experienced radio/TV technician for help.

This equipment complies with FCC radiation exposure limits set forth for an uncontrolled environment. This equipment should be installed and operated with minimum distance 20cm between the radiator & your body.

SUPPORT

Website：www.armeator.com
Email：support@armeator.com
App Store is a service mark of Apple Inc.
Google Play is a service mark of Google Inc.

Importer:

4smarts GmbH
P.O. Box 102306
86013 Augsburg
https://4smarts.com

Warranty

The 4smarts GmbH assumes no liability and provides no warranty for damage resulting from improper use of the product or from failure to observe the operating instructions and/or safety notes.

Disposal Notification

Electric and electronic devices as well as batteries must not be disposed of with household waste. Consumers are obliged by law to return electric and electronic devices as well as batteries at the end of their service lives to public collecting points set up for this purpose or point of sale.

Service and Support

If the product is defective or in case of problems during installation, please consult your dealer or the 4smarts product consulting via:
https://www.4smarts.com/contact

Service Hotline
Monday - Friday: 9 - 17h
+ 49 (0)821 20708444
E-Mail: customer-service@4smarts.com

Attestation of Conformity

Hereby, 4smarts GmbH, declares that this device is in compliance with the essential requirements and other relevant provisions of Directive 2014/53/EU.
The declaration of conformity may be consulted at **www.4smarts.com**.

Lernen Sie das Gerät kennen

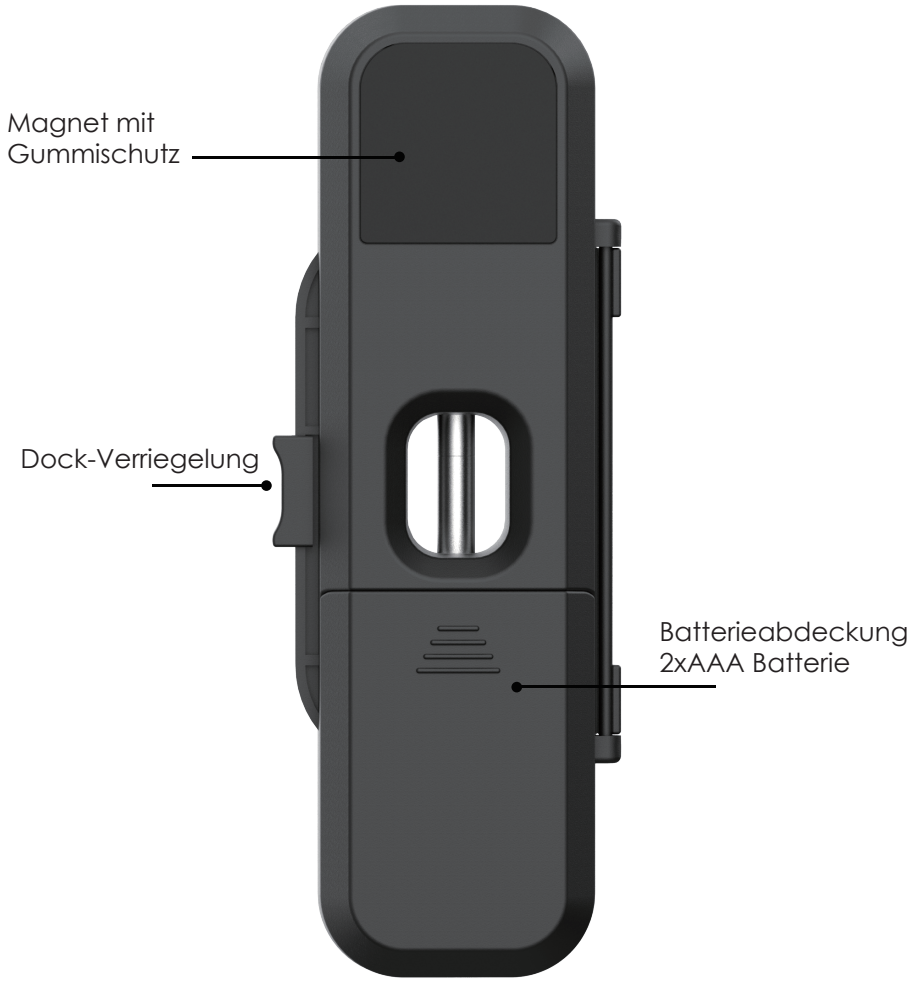

Für dieses Dock werden 2*AAA-Batterien benötigt. Achten Sie darauf, dass sie in der richtigen Richtung in das Dock eingelegt werden.
Die Batterien sind bereits im Lieferumfang enthalten.

Drahtloser Frequenzbereich: 2400MHz-2483.5MHz
Mittlere Stromstärke: 2.4V/22uA
Max. drahtlose Sendeleistung: 2.5dbm

Aufladen der Sonde:

Die Sonde wird automatisch aufgeladen, wenn sie in das Dock gelegt wird.

Laden Sie die App herunter

Suchen Sie im App Store oder bei Google Play nach dem Stichwort "ARMEATOR", oder scannen Sie den folgenden QR-Code mit Ihrem Smartphone. Laden Sie die App kostenlos herunter und installieren Sie diese.

Stellen Sie sicher, dass Ihr Smartphone folgende Anforderungen erfüllt:

Apple iOS 11.0 oder später

Android 5.0 oder später

Bluetooth 4.0 oder höher

Download on the App Store

GET IT ON Google Play

Koppeln mit Ihrem Smartphone

1. ● Nehmen Sie die Sonde aus dem Dock und klicken Sie zum Koppeln auf die Taste des Docks.

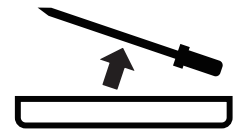

Wenn die Sonde längere Zeit nicht benutzt wurde, laden Sie sie bitte zuerst auf, um eine ausreichende Stromversorgung sicherzustellen.

● Lassen Sie Bluetooth an Ihrem Smartphone aktiviert.

2. ● Starten Sie die "ARMEATOR" App.
● Folgen Sie den Anweisungen in der App.
● Wählen Sie das ARMEATOR-Gerät, welches Sie koppeln möchten.

Sobald das Dock mit Ihrem Smartphone gekoppelt ist, müssen Sie dies nicht mehr tun – es sei denn, Sie wechseln zu anderen Smartphones.

3. Erfolgreich verbunden.

Hinweis: Bitte stellen Sie sicher, dass die App Zugriff auf Bluetooth auf Ihrem Mobiltelefon hat und dass Bluetooth aktiviert ist. Bei Android-Telefonen müssen Sie der App möglicherweise auch die Standortberechtigung erteilen und den Standort aktiviert lassen, bevor Sie zum ersten Mal eine Verbindung mit dem ARMEATOR-Dock herstellen.

Benutzung der Sonde

❶ Einführen der Sonde

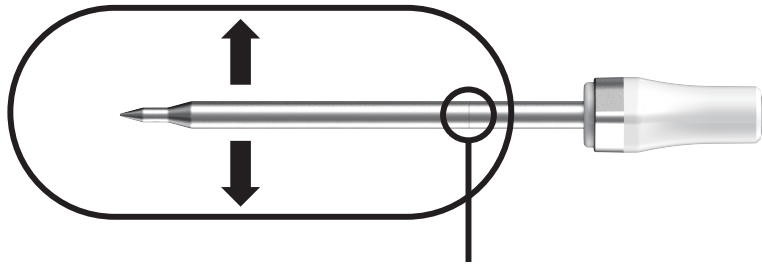

Halten Sie die Sicherheitslinie vom Fleisch bedeckt.

Führen Sie die Sonde in die dickste Stelle des Fleisches ein und achten Sie darauf, dass die Kerbe an der Sonde vollständig vom Fleisch bedeckt ist, während sich die Spitze der Sonde im Fleisch befindet.

Hinweis: Wenn Sie Ihr Fleisch in Alufolie einwickeln, müssen Sie die Sonde durch die Folie in das Fleisch stecken. Wenn Sie die Sonde und das Fleisch in Folie einwickeln, verliert die Sonde die Verbindung zum Dock.

❷ Starten Sie einen neuen Garvorgang

Wählen Sie die Art des Fleisches und die Präferenz für das Lebensmittel, in das die Sonde eingeführt wird. Die App und das Gerät zeigen die aktuelle und die Zieltemperatur an. Wenn das Fleisch fertig ist, alarmiert Sie die App.

* Die Benutzeroberfläche der App kann sich nach einem Update ändern. Bitte befolgen Sie die Anweisungen in der App.

WARNUNG

Die Hitzebeständigkeit variiert bei den verschiedenen Komponenten der Sonde, setzen Sie den Nadelteil der Sonde NICHT direkt in eine Flamme. Die Sonde ist NICHT spülmaschinen-fest. Tauchen Sie die Sonde nicht in Flüssigkeiten.

Reinigen Sie die Sonde nach jeder Verwendung, um sicherzustellen, dass sich keine Verschmutzungen auf der Ladeelektrode befinden.

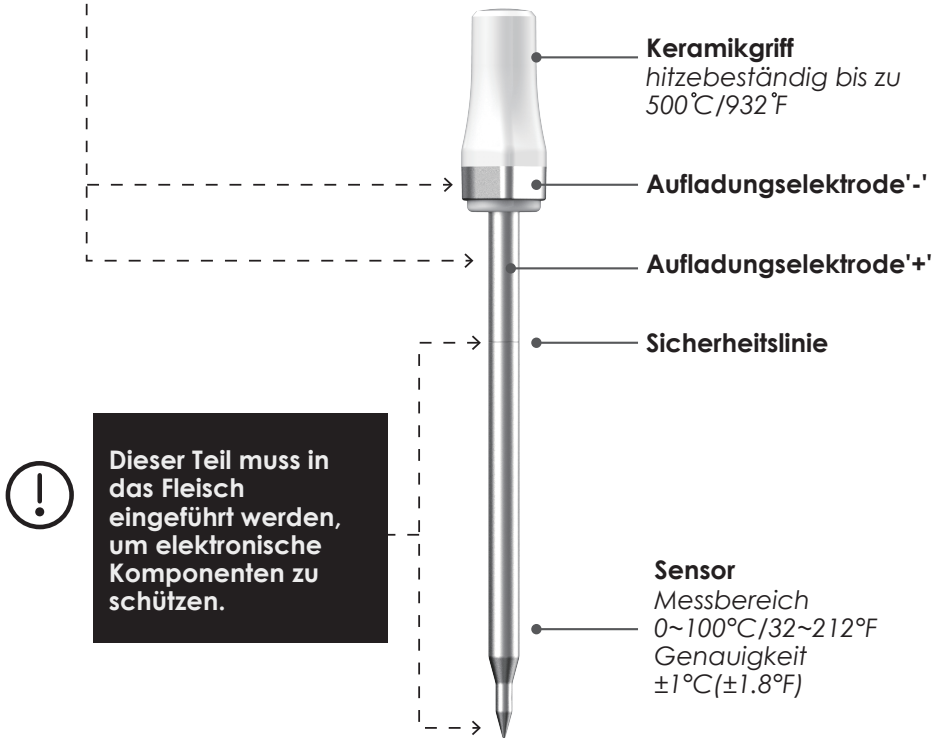

App Store ist eine Dienstleistungsmarke von Apple Inc.
Google Play ist eine Dienstleistungsmarke von Google Inc.

SPEZIFIKATIONEN

Funkreichweite zwischen Sonde und Dock (ungehindert)	70 m / 229 ft
Funkreichweite zwischen Dock und Telefon (ungehindert)	70m / 229ft
Drahtlose Reichweite zwischen Sonde und Dock (bei geschlossenem Ofendeckel)	bis zu 10m / 32ft
Bluetooth	Bluetooth LE 5.2
Betriebsdauer der Sonde	72 Stunden Dauerbetrieb
Keramikgriff	500℃ / 932℉ (kann in Flammen verwendet werden)
Sensor Temperaturbereich	0~100℃ / 32~212℉ (Fleisch)
Messgenauigkeit	±1℃ / ±1.8℉
Wasserbeständigkeit	IP65 – nicht Spülmaschinenfest
Sondenmaterial	SUS304 Edelstahl (Lebensmittelsicherheit) &Keramik
Magnetische Rückwand	Eingebauter Magnet
Batterie (im Lieferumfang enthalten)	2x AAA
Aufladezeit	15 min
Durchmesser der Sonde	5.5mm / 0.22in
Größe der Sonde	129x15x15mm / 5.08x0.59x0.59in
Größe des Docks	47x140x27.5mm / 1.85x5.51x1.08in
App-Anforderungen	Apple iOS 11 und später Android 5.0 und später

FCC-Warnung.

Dieses Gerät erfüllt die Anforderungen von Teil 15 der FCC-Bestimmungen. Der Betrieb unterliegt den folgenden zwei Bedingungen:
1.Dieses Gerät darf keine schädlichen Interferenzen verursachen.
2.Dieses Gerät muss alle empfangenen Interferenzen akzeptieren, einschließlich Interferenzen, die einen unerwünschten Betrieb verursachen können.

15.21 Informationen für den Benutzer.

Jegliche Änderungen oder Modifikationen, die nicht ausdrücklich von der für die Einhaltung der Vorschriften verantwortlichen Behörde genehmigt wurden, können dazu führen, dass die Berechtigung des Benutzers zum Betrieb des Geräts erlischt.

15.105 Informationen für den Benutzer.

Hinweis: Dieses Gerät wurde getestet und entspricht den Grenzwerten für digitale Geräte der Klasse B, gemäß Teil 15 der FCC-Bestimmungen. Diese Grenzwerte sind so ausgelegt, dass sie einen angemessenen Schutz vor schädlichen Störungen in häuslicher Umgebung bieten.
Dieses Gerät erzeugt, verwendet und sendet Radiofrequenzenergie und kann, wenn es nicht in Übereinstimmung mit der Bedienungsanleitung verwendet wird, schädliche Störungen des Funkverkehrs verursachen. Es wird nicht garantiert, dass bei bestimmten Anwendungen keine Störungen auftreten. Wenn dieses Gerät Störungen des Radio- oder Fernsehempfangs verursacht, was durch Ein- und Ausschalten des Geräts festgestellt werden kann, sollte der Benutzer versuchen, die Störungen durch eine oder mehrere der folgenden Maßnahmen zu beheben:

- Richten Sie die Empfangsantenne neu aus oder verlegen Sie sie.
- Vergrößern Sie den Abstand zwischen dem Gerät und dem Empfänger.
- Schließen Sie das Gerät an eine Steckdose an, die nicht mit dem Stromkreis des Empfängers verbunden ist.
- Wenden Sie sich an den Händler oder an einen erfahrenen Radio-/Fernsehtechniker, um Hilfe zu erhalten.

Dieses Gerät entspricht den FCC-Grenzwerten für die Strahlenbelastung, die für eine unkontrollierte Umgebung festgelegt wurden. Dieses Gerät sollte mit einem Mindestabstand von 20cm zwischen dem Strahler und Ihrem Körper installiert und betrieben werden.

SUPPORT

Website: www.armeator.com
E-Mail: support@armeator.com
App Store ist eine Dienstleistungsmarke von Apple Inc.
Google Play ist eine Dienstleistungsmarke von Google Inc.

Importeur:

4smarts GmbH
Postfach 102306
86013 Augsburg
https://4smarts.com

Gewährleistung

Die 4smarts GmbH übernimmt keinerlei Haftung oder Gewährleistung für Schäden, die aus unsachgemäßer Installation, Montage und unsachgemäßem Gebrauch des Produktes oder einer Nichtbeachtung der Bedienungsanleitung und/oder der Sicherheitshinweise resultieren.

Hinweise zum Umweltschutz

Elektrische und elektronische Geräte sowie Batterien dürfen nicht mit dem Hausmüll entsorgt werden. Der Verbraucher ist gesetzlich verpflichtet, elektrische und elektronische Geräte sowie Batterien am Ende ihrer Lebensdauer an den dafür eingerichteten, öffentlichen Sammelstellen oder an die Verkaufsstelle zurückzugeben.

Service und Support

Bei defekten Produkten oder Problemen während der Einrichtung wenden Sie sich bitte an Ihren Händler oder an die 4smarts Produktberatung auf: https:// www.4smarts.com/contact

Service Hotline
Montag – Freitag: 9 – 17 Uhr
+49(0)821 20708444
E-Mail: customer-service@4smarts.com

Konformitätshinweis

Hiermit erklärt die 4smarts GmbH, dass sich dieses Produkt in Übereinstimmung mit den grundlegenden Anforderungen und den übrigen einschlägigen Bestimmungen der Richtlinie 2014/53/EU befindet.
Die Konformitätserklärung nach der RED Richtlinie finden Sie unter **www.4smarts.com**.

Apprenez à connaître l'appareil

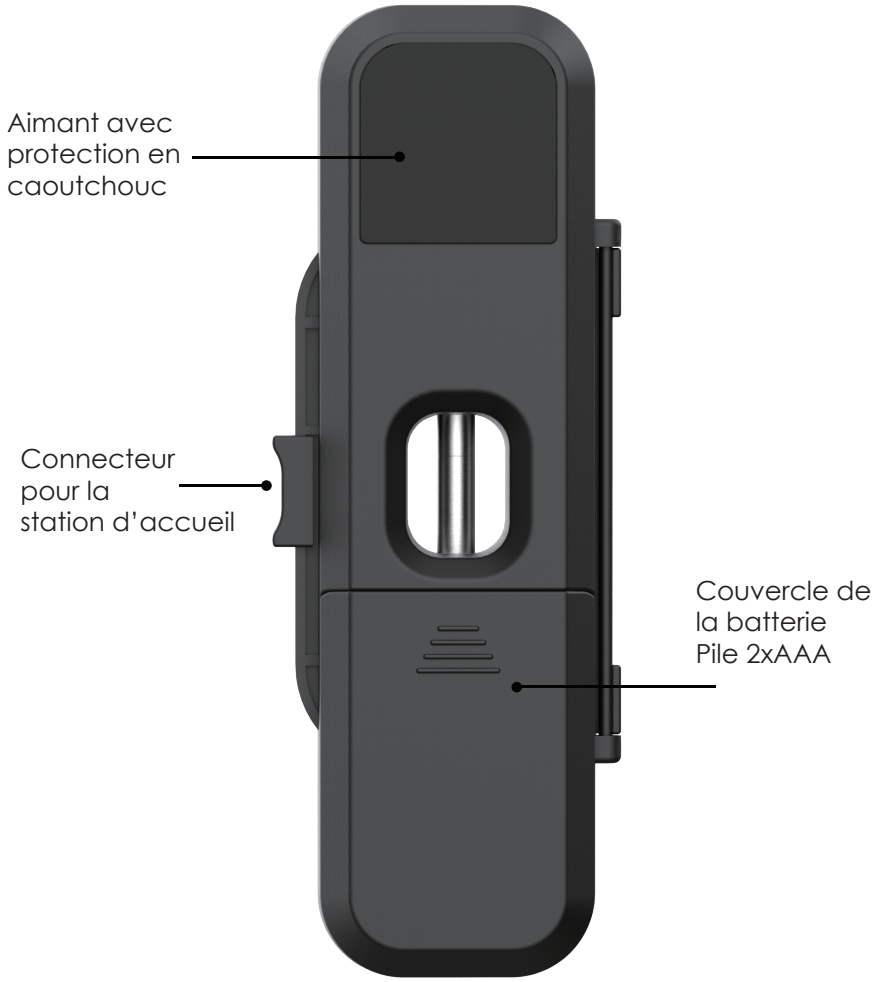

La station d'accueil nécessite 2*piles AAA. Veillez à les insérer dans la station d'accueil dans le bon sens. Les piles sont déjà incluses dans la livraison.

Gamme de fréquences sans fil : 2400MHz-2483.5MHz
Puissance moyenne : 2.4V/22uA
Puissance d'émission sans fil max. : 2.5dbm

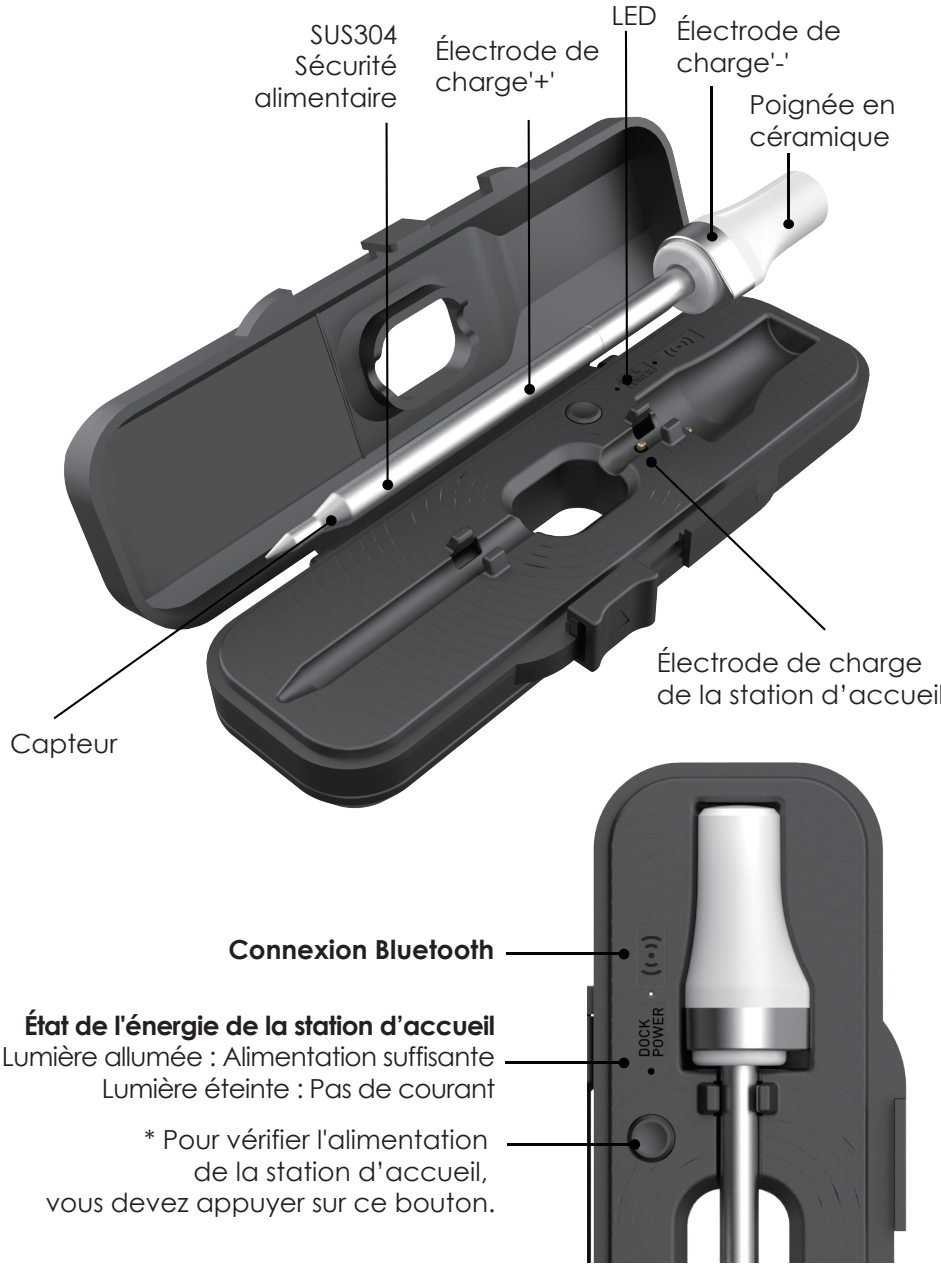

Chargement de la sonde :

La sonde se recharge automatiquement lorsqu'elle est placée sur la station d'accueil.

Téléchargez l'application

Cherchez le mot-clé "ARMEATOR" dans l'App Store ou sur Google Play, ou scannez le code QR suivant avec votre smartphone. Téléchargez et installez l'application gratuitement.

Assurez-vous que votre smartphone réponde aux conditions suivantes :

Apple iOS 11.0 ou version ultérieure

Android 5.0 ou version ultérieure

Bluetooth 4.0 ou version supérieure

Download on the App Store

GET IT ON Google Play

Couplage avec votre smartphone

1. • Retirez la sonde de la station d'accueil et cliquez sur le bouton de la station d'accueil pour la coupler.

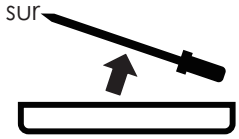

Si la sonde n'a pas été utilisée pendant une longue période, veuillez d'abord la charger afin d'assurer une alimentation suffisante.

• Laissez le Bluetooth activé sur votre smartphone.

2. • Démarrez l'application "ARMEATOR".
• Suivez les instructions de l'app.
• Sélectionnez l'appareil ARMEATOR que vous souhaitez coupler.

Une fois que la station d'accueil est couplé à votre smartphone, vous n'avez plus besoin de rien faire - sauf si vous passez à d'autres smartphones.

3. Connexion réussie.

Remarque : Veuillez vous assurer que l'application a accès au Bluetooth sur votre téléphone portable et que le Bluetooth soit activé. Pour les téléphones portable d'Android, il se peut que vous deviez également accorder à l'application l'autorisation de localisation et laisser la localisation activée avant de vous connecter pour la première fois au dock d'ARMEATOR.

Utilisation de la sonde

❶ Introduction de la sonde

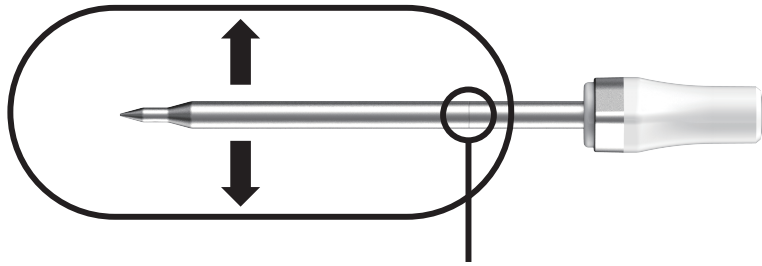

Gardez la ligne de sécurité recouverte de viande.

Insérez la sonde dans la partie la plus épaisse de la viande et veillez à ce que l'encoche de la sonde soit entièrement recouverte par la viande, tandis que la pointe de la sonde se trouve dans la viande.

Remarque : si vous enveloppez votre viande dans du papier aluminium, vous devrez faire pénétrer la sonde dans la viande à travers le papier aluminium. Si vous enveloppez la sonde et la viande dans du papier aluminium, la sonde perd la connexion avec le dock.

❷ Démarrez une nouvelle cuisson

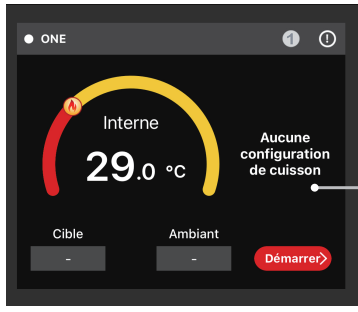

Choisissez le type de viande et la préférence pour l'aliment dans lequel la sonde sera insérée. L'application et l'appareil affichent la température actuelle et la température cible. Lorsque la viande est prête, l'application vous alerte.

* L'interface utilisateur de l'application peut changer après une mise à jour. Veuillez suivre les instructions de l'application.

AVERTISSEMENT

La résistance à la chaleur varie selon les différents composants de la sonde, VEUILLEZ NE PAS placer la partie aiguille de la sonde directement dans une flamme. La sonde n'est PAS lavable au lave-vaisselle. N'immergez pas la sonde dans des liquides.

Nettoyez la sonde après chaque utilisation pour vous assurer qu'il n'y a pas de saleté sur l'électrode de charge.

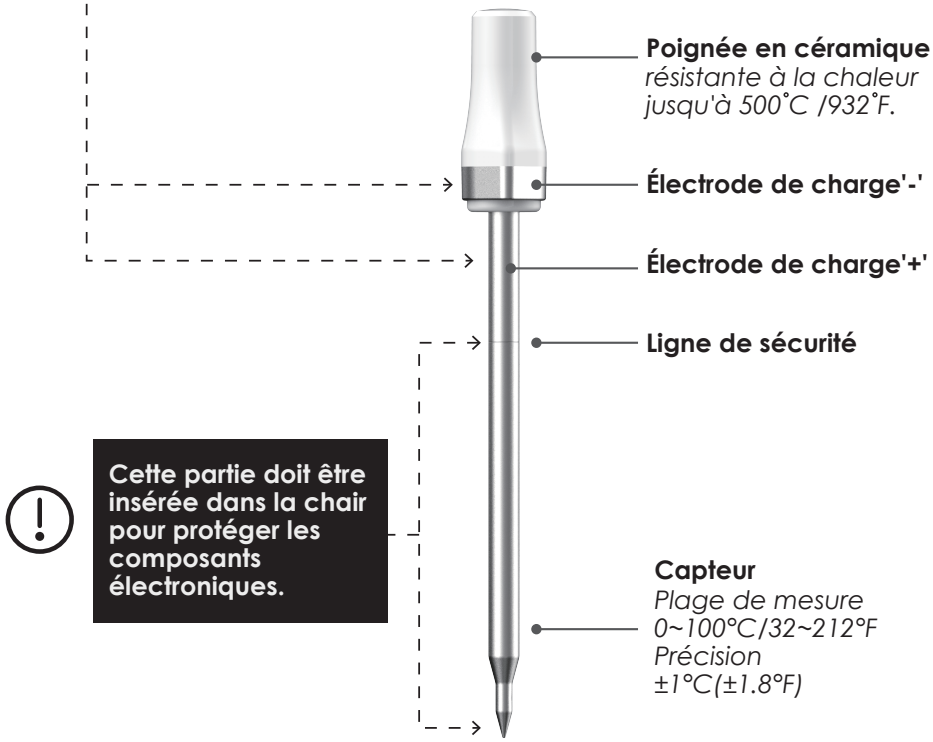

Google Play est une marque de service de Google Inc.
App Store est une marque de service d'Apple Inc.

SPÉCIFICATIONS

Portée radio entre la sonde et la station d'accueil (sans obstacle)	70 m / 229 ft
Portée radio entre la station d'accueil et le téléphone (sans obstacle)	70m / 229ft
Portée sans fil entre la sonde et la station d'accueil (lorsque le couvercle du four est fermé)	Jusqu'à 10m / 32ft
Bluetooth	Bluetooth LE 5.2
Durée de fonctionnement de la sonde	72 heures de fonctionnement continu
Réseau céramique	500℃ / 932°F (peut être utilisé dans les flammes)
Plage de température de la sonde	0~100℃ / 32~212°F (viande)
Précision de mesure	±1℃ / ±1.8°F
Résistance à l'eau	IP65 – Ne convient pas pour le lave-vaisselle
Matériau de la sonde	SUS304 Acier inoxydable (sécurité alimentaire) & Céramique
Panneau arrière magnétique	Aimant intégré
Pile (incluse)	2x AAA
Temps de recharge	15 min
Diamètre de la sonde	5.5mm / 0.22in
Taille de la sonde	129x15x15mm / 5.08x0.59x0.59in
Taille de la station d'accueil	47x140x27.5mm / 1.85x5.51x1.08in
Exigences de l'application	Apple iOS 11 et ultérieur Android 5.0 et ultérieur

Avertissement de la FCC.

Cet appareil est conforme à la partie 15 des règles de la FCC. Son fonctionnement est soumis aux deux conditions suivantes :
1. Cet appareil ne doit pas provoquer d'interférences nuisibles.
2. Cet appareil doit accepter toute interférence reçue, y compris les interférences susceptibles de provoquer un fonctionnement indésirable.

15.21 Informations destinées à l'utilisateur.

Tout changement ou toute modification non expressément approuvé(e) par la partie responsable de la conformité peut annuler l'autorisation de l'utilisateur à utiliser l'appareil.

15.105 Informations destinées à l'utilisateur.

Remarque : Cet équipement a été testé et jugé conforme aux limites imposées aux appareils numériques de classe B, conformément à la partie 15 des règles de la FCC. Ces limites sont conçues pour fournir une protection raisonnable contre les interférences nuisibles dans un environnement domestique.
Cet équipement génère, utilise et peut émettre de l'énergie de fréquence radio et, s'il n'est pas utilisé conformément au mode d'emploi, peut provoquer des interférences nuisibles aux communications radio. Nous ne garantissons pas qu'aucune interférence ne se produira dans certaines applications. Si cet équipement provoque des interférences avec la réception radio ou télévision, ce qui peut être déterminé en allumant et en éteignant l'équipement, l'utilisateur est invité à essayer de corriger les interférences par une ou plusieurs des mesures suivantes :

- Réorientez ou déplacez l'antenne de réception.
- Augmentez la distance entre l'appareil et le récepteur.
- Branchez l'appareil sur une prise de courant qui n'est pas reliée au circuit du récepteur.
- Consultez le revendeur ou un technicien radio/télé expérimenté pour obtenir de l'aide.

Cet appareil est conforme aux limites d'exposition aux radiations fixées par la FCC pour un environnement non contrôlé. Cet appareil doit être installé et utilisé avec une distance minimale de 20 cm entre l'émetteur et votre corps.

SUPPORT

Site web : www.armeator.com
Courrier électronique : support@armeator.com
App Store est une marque de service d'Apple Inc.
Google Play est une marque de service de Google Inc.

Importateur :

4smarts GmbH
Boîte postale 102306
86013 Augsbourg
https://4smarts.com

Garantie

La société 4smarts GmbH décline toute responsabilité et n'accorde aucune garantie pour les dommages résultant d'une utilisation incorrecte ou du non-respect du mode d'emploi du produit et/ou des consignes de sécurité.

Avis de mise au rebut

Les appareils électriques et électroniques ainsi que les piles ne doivent pas être jetés avec les ordures ménagères. Les consommateurs sont tenus par la loi de rapporter les appareils électriques et électroniques ainsi que les piles à la fin de leur durée de vie dans les points de collecte publics prévus à cet effet ou au point de vente.

Service client et assistance

En cas de produits défectueux ou de problèmes lors de l'installation, veuillez contacter votre revendeur ou le service d'assistance produit 4smarts sur : https://www.4smarts.com/contact

Service d'assistance téléphonique
Du lundi au vendredi : 9 - 17h
+49 (0)821 20708444
Courriel : customer-service@4smarts.com

Attestation de conformité

Par la présente, 4smarts GmbH, déclare que cet appareil est conforme aux exigences essentielles et aux autres dispositions pertinentes de la directive 2014/53/UE. La déclaration de conformité peut être consultée à l'adresse **www.4smarts.com**.

Het apparaat leren kennen

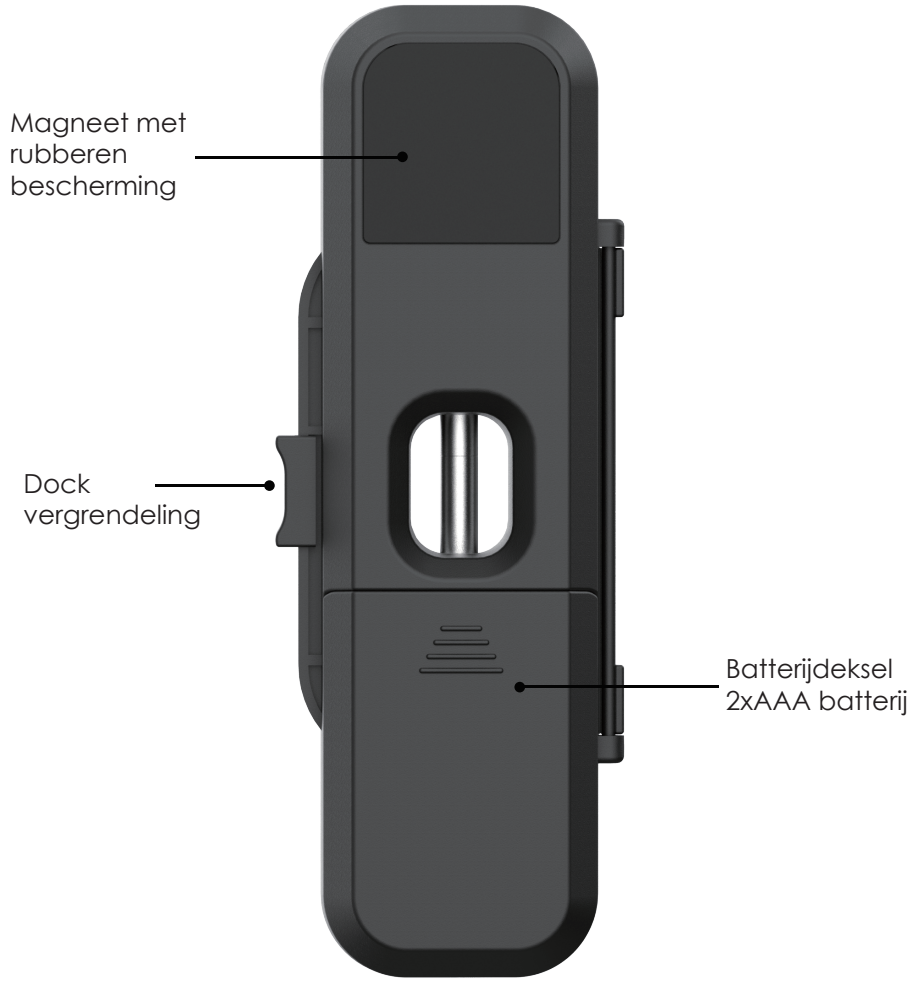

Deze dock vereist 2*AAA-batterijen. Zorg ervoor dat ze in de juiste richting in de dock worden geplaatst. De batterijen zijn bij de levering inbegrepen.

Draadloos frequentiebereik: 2400MHz-2483,5MHz
Gemiddelde stroom: 2,4V/22uA
Max. draadloos zendvermogen: 2,5dbm

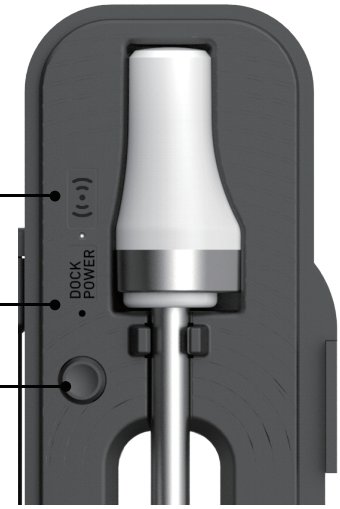

Bluetooth-verbinding

Voedingsstatus stroom
Licht aan: Voldoende stroom
Lampje uit: Geen stroom

*Druk op deze knop om de stroomvoorziening van het dock te controleren.

De thermometer opladen:

De thermometer wordt automatisch opgeladen wanneer deze in de dock wordt geplaatst.

De app downloaden

Zoek naar het trefwoord "ARmeator" in de App Store of Google Play, of scan de QR-code met je smartphone. Download de app en installeer hem gratis.

Zorg ervoor dat je smartphone aan de volgende eisen voldoet:

Apple iOS 11.0 of hoger

Android 5.0 of hoger

Bluetooth 4.0 of hoger

Download on the App Store

GET IT ON Google Play

Koppelen met je smartphone

1 • Haal de thermometer uit de dock en klik op de knop om te koppelen.

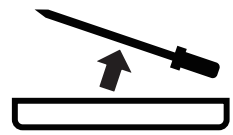

Als de thermometer een lange tijd niet gebruikt is, laad hem dan eerst op om te zorgen voor voldoende stroom.

• Activeer de Bluetooth op je smartphone.

2 • Start de "ARMEATOR" app.
• Volg de instructies in de app.
• Selecteer het ARMEATOR-apparaat dat je wilt koppelen.

Als de dock eenmaal gekoppeld is met je smartphone, hoef je dit niet meer te doen - tenzij je overschakelt op een andere smartphone.

3 succesvol verbonden.

Opmerking: Zorg ervoor dat de app toegang heeft tot Bluetooth op je smartphone en dat de Bluetooth is geactiveerd. Voor Android-telefoons moet je mogelijk ook de app toestemming voor de locatie geven en de locatie ingeschakeld laten voordat je de eerste keer verbinding maakt met het ARMEATOR dock.

De thermometer gebruiken

❶ De thermometer inbrengen

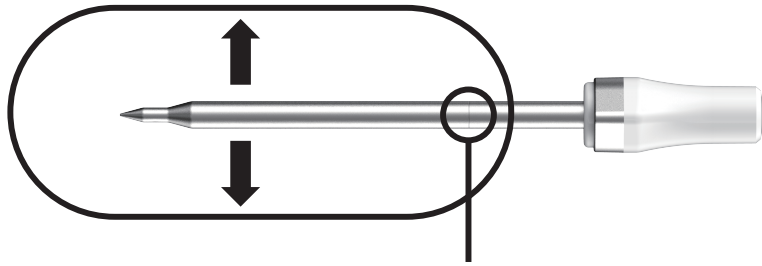

Bedek de inkeping met het vlees.

Steek de thermometer in het dikste gedeelte van het vlees en zorg ervoor dat de inkeping op de thermometer volledig bedekt is door het vlees terwijl de punt van de thermometer in het vlees zit.

Opmerking: Als je het vlees in aluminiumfolie wikkelt, moet je de thermometer door de folie in het vlees steken. Als je de thermometer en het vlees in folie wikkelt, zal de sonde de verbinding met de dock verliezen.

❷ een nieuw kookproces starten

Selecteer het soort vlees en de voorkeur voor het voedsel waarin de thermometer is geplaatst. De app en het apparaat geven de huidige en de gewenste temperatuur weer. Als het vlees klaar is, geeft de app een waarschuwing.

* De gebruikersinterface van de app kan veranderen na een update. Volg de instructies in de app.

WAARSCHUWING

De hittebestendigheid varieert met de verschillende onderdelen van de thermometer, plaats het naaldgedeelte van de thermometer NIET rechtstreeks in een vlam. De thermometer is NIET vaatwasmachinebestendig. Dompel de thermometer niet onder in vloeistoffen.

Reinig de thermometer na elk gebruik om er zeker van te zijn dat er geen vuil op de oplaadelektrode zit.

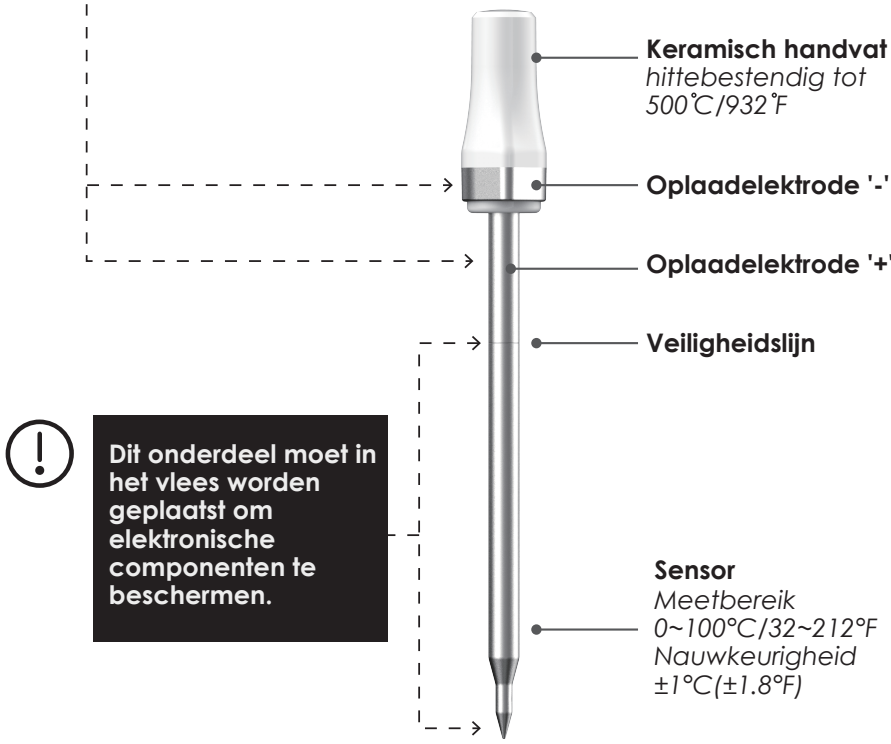

App Store is een dienstmerk van Apple Inc.
Google Play is een dienstmerk van Google Inc.

SPECIFICATIES

Bereik tussen thermometer en dock (ongehinderd)	70 m / 229 ft
Draadloos bereik tussen de dock en telefoon (ongehinderd)	70m / 229ft
Draadloos bereik tussen sonde en dock (met gesloten ovendeksel)	tot 10m / 32ft
Bluetooth	Bluetooth LE 5.2
Gebruiksduur van de thermometer	72 uur continue werking
Keramisch handvat	500℃ / 932°F (kan in vlammen worden gebruikt)
Temperatuurbereik sensor	0~100℃ / 32~212°F (vlees)
Meetnauwkeurigheid	±1℃ / ±1.8°F
Waterbestendigheid	IP65 – niet geschikt voor de vaatwasser
Thermometer materiaal	SUS304 roestvrij staal (voedselveiligheid) &keramisch
Magnetisch achterpaneel	Ingebouwde magneet
Batterij (meegeleverd)	2x AAA
Oplaadtijd	15 min
Diameter van de thermometer	5.5mm / 0.22in
Grootte van de thermometer	129x15x15mm / 5.08x0.59x0.59in
Grootte van de dock	47x140x27.5mm / 1.85x5.51x1.08in
App-vereisten	Apple iOS 11 en hoger Android 5.0 en hoger

FCC-waarschuwing.

Dit apparaat voldoet aan deel 15 van de FCC-voorschriften. Het gebruik is onderworpen aan de volgende twee voorwaarden:
1.Dit apparaat mag geen schadelijke storing veroorzaken
2.Dit apparaat moet alle ontvangen interferentie accepteren, inclusief interferentie die ongewenste werking kan veroorzaken.

15.21 Informatie voor de gebruiker.

Wijzigingen of aanpassingen die niet uitdrukkelijk zijn goedgekeurd door de partij die verantwoordelijk is voor naleving, kunnen de bevoegdheid van de gebruiker om de apparatuur te bedienen ongeldig maken.

15.105 Informatie voor de gebruiker.

Opmerking: Dit apparaat is getest en voldoet aan de limieten voor een digitaal apparaat van Klasse B, volgens Deel 15 van de FCC-regels. Deze limieten zijn bedoeld om redelijke bescherming te bieden tegen schadelijke storing bij gebruik in een woonwijk.
Dit apparaat genereert en gebruikt radiofrequentie-energie en kan deze uitstralen. Als het apparaat niet wordt geïnstalleerd en niet gebruikt wordtvolgens de instructies, kan dit schadelijke storing veroorzaken aan radiocommunicatie. Er is geen garantie dat er geen storing zal optreden bij een bepaalde installatie. Als deze apparatuur schadelijke storing veroorzaakt aan radio- of televisieontvangst, wat kan worden vastgesteld door de apparatuur uit en aan te zetten, wordt de gebruiker aanbevolen te proberen de storing te verhelpen door een of meer van de volgende maatregelen te treffen:

- Lijn de ontvangstantenne opnieuw uit of plaats hem ergens anders.
- Vergroot de afstand tussen het apparaat en de ontvanger.
- Sluit het apparaat aan op een stopcontact dat niet is aangesloten op het stroomcircuit van de ontvanger.
- Neem contact op met de dealer of een ervaren radio/televisiemonteur voor hulp.

Dit apparaat voldoet aan de stralingslimieten van de FCC voor een ongecontroleerde omgeving. Dit apparaat moet worden geïnstalleerd en moet gebruikt met een minimale afstand van 20 cm tussen de straling en je lichaam.

STEUN

Website: www.armeator.com
E-mail: support@armeator.com
App Store is een dienstmerk van Apple Inc.
Google Play is een dienstmerk van Google Inc.

Importeur:

4smarts GmbH
Postbus 102306
86013 Augsburg
https://4smarts.com

Garantie

4smarts GmbH is niet aansprakelijk en verleent geen garantie voor schade die ontstaat door ondeskundig gebruik van het product of door het niet in acht nemen van de gebruiksaanwijzing en/of veiligheidsvoorschriften.

Opmerkingen over milieubescherming

Elektrische en elektronische apparaten en batterijen mogen niet met het huisvuil worden weggegooid. Consumenten zijn wettelijk verplicht om elektrische en elektronische apparaten en batterijen aan het einde van hun levensduur in te leveren bij openbare verzamelpunten die voor dit doel zijn opgezet of bij verkooppunten.

Service en ondersteuning

Raadpleeg bij defecten aan het product of bij problemen tijdens de installatie de verkoper of de klantenservice van 4smarts via:
https://www.4smarts.com/contact

Service Hotline
Maandag - Vrijdag: 9 uur – 17 uur
+49(0)821 20708444
E-mail: customer-service@4smarts.com

Conformiteitsverklaring

Hierbij verklaart 4smarts GmbH dat dit apparaat voldoet aan de essentiële eisen en andere relevante bepalingen van Richtlijn 2014/53/EU. De conformiteitsverklaring kan worden geraadpleegd op **www.4smarts.com**.

Conoce el dispositivo

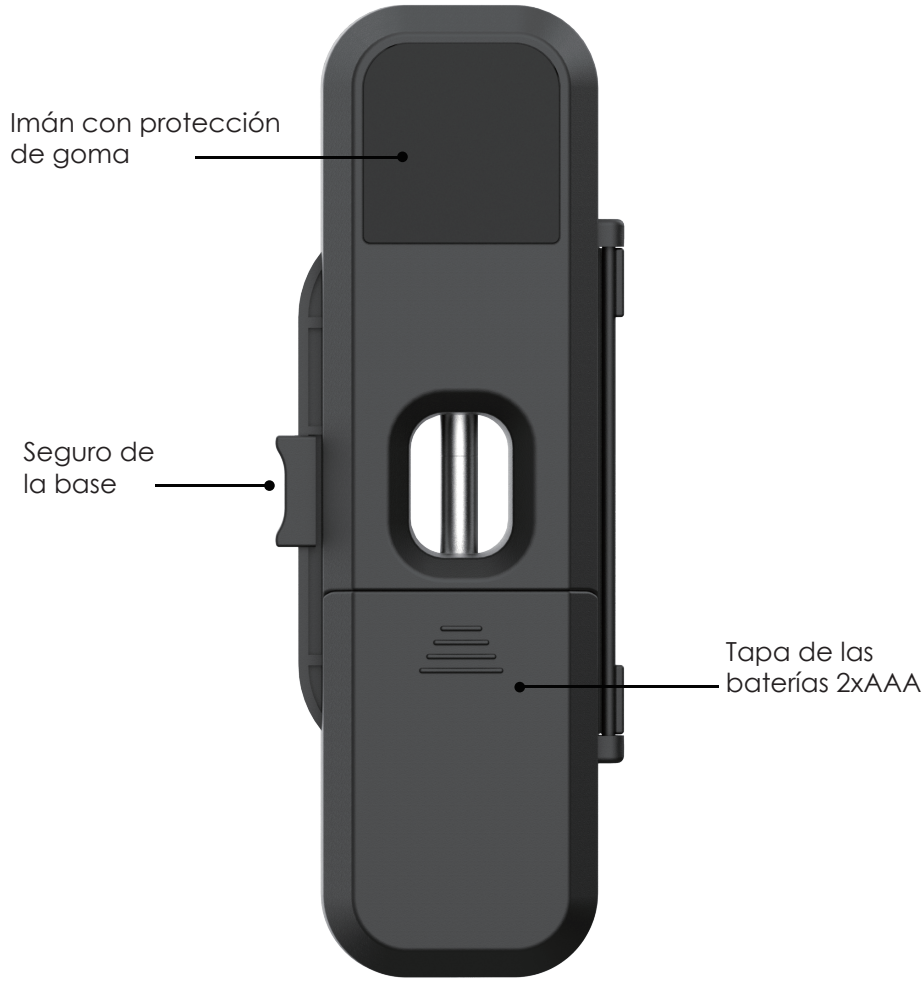

Esta base necesita 2* baterías AAA. Asegúresede insertarlas en la base en la dirección correcta. Las baterías ya están incluidas.

Rango de frecuencia inalámbrica: 2400MHz-2483.5MHz
Corriente media: 2,4V/22uA
Potencia máxima de transmisión inalámbrica: 2,5dbm

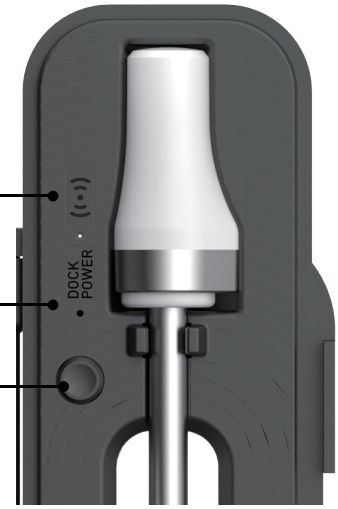

Conexión Bluetooth

Estado de alimentación de la base
Luz encendida: Carga suficiente
Luz apagada: Sin carga

*Para comprobar la carga de la base, pulse este botón.

Carga de la sonda:

La sonda se carga automáticamente cuando se coloca en su base.

Descargar la APP

Busque la palabra clave "ARMEATOR" en App Store o Google Play, o escanee el siguiente código QR con su smartphone. Descargue la aplicación de forma gratuita e instálela.

Asegúrese de que su smartphone cumple los siguientes requisitos:

Apple iOS 11.0 o posterior

Android 5.0 o posterior

Bluetooth 4.0 o superior

Download on the App Store

GET IT ON Google Play

Emparejamiento con el smartphone

1. ● Retire la sonda de la base y pulse el botón de la base para emparejarla.

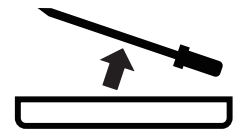

Si la sonda no se ha utilizado durante mucho tiempo, cárguela primero para garantizar un suministro de energía suficiente.

● Mantenga activado el Bluetooth en su smartphone.

2. ● Inicie la aplicación "ARMEATOR".
● Sigue las instrucciones de la aplicación.
● Seleccione el dispositivo ARMEATOR que quiera emparejar.

Una vez que la base esté emparejada con su smartphone, ya no necesitará hacerlo nuevamente- a menos que cambies a otros smartphones.

3. Conectado con éxito.

Nota: Asegúrese de que la aplicación tiene acceso a Bluetooth en su teléfono móvil y que Bluetooth está activado. En el caso de los teléfonos Android, es posible que también tenga que autorizar la ubicación de la aplicación y dejarla activada antes de conectarse al ARMEATOR dock por primera vez.

Utilización de la sonda

❶ Inserción de la sonda

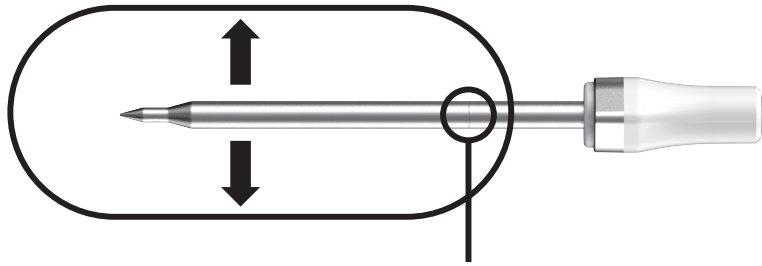

Mantenga la línea de seguridad cubierta por la carne.

Introduzca la sonda en la parte más gruesa de la carne y asegúrese de que la muesca de la sonda queda completamente cubierta por la carne mientras utiliza la sonda.

Nota: Si envuelve la carne en papel de aluminio, deberá introducir la sonda en la carne a través del papel. Si envuelve la sonda y la carne en papel de aluminio, la sonda perderá su conexión con la base.

❷ Iniciar un nuevo proceso de cocción

Seleccione el tipo de carne y la preferencia del alimento en el que se introduce la sonda. La aplicación y el dispositivo muestran la temperatura actual y la temperatura objetivo. Cuando la carne está lista, la app le avisará.

* La interfaz de usuario de la aplicación puede cambiar tras una actualización. Siga las instrucciones de la aplicación.

ADVERTENCIA

La resistencia al calor varía con los diferentes componentes de la sonda, NO coloque la parte de la aguja de la sonda directamente en una llama. La sonda NO es apta para lavavajillas. No sumerja la sonda en líquidos.

Limpie la sonda después de cada uso para asegurarse de que no hay suciedad en el electrodo de carga.

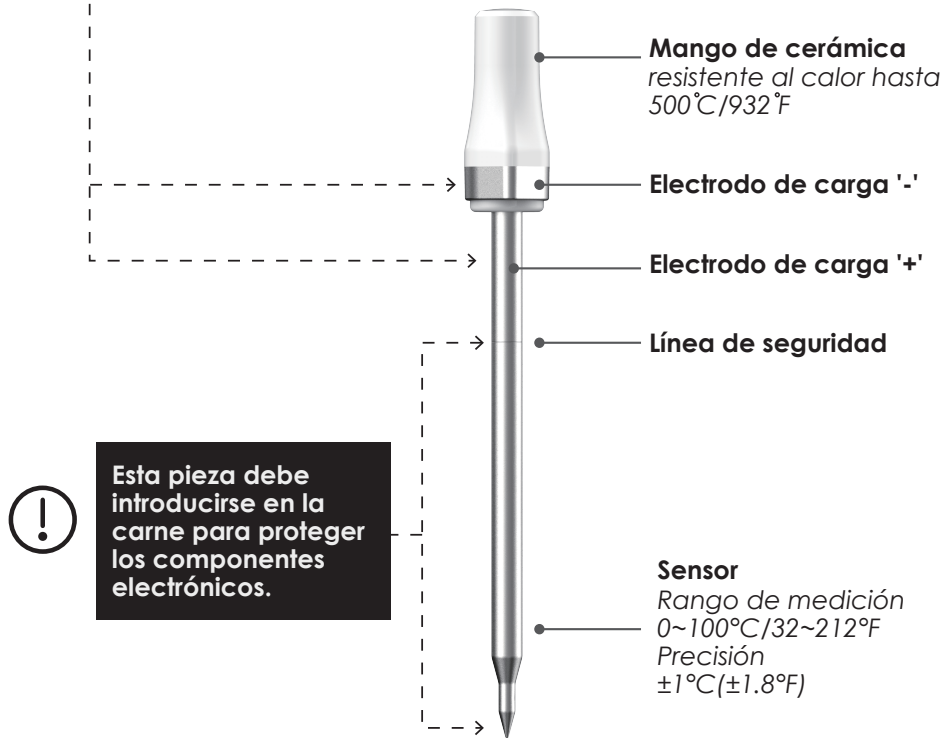

App Store es una marca de servicio de Apple Inc.
Google Play es una marca de servicio de Google Inc.

ESPECIFICACIONES

Alcance de radio entre la sonda y la base (sin obstáculos)	70 m / 229 pies
Alcance inalámbrico entre la base y el teléfono (sin obstáculos)	70 m / 229 pies
Alcance inalámbrico entre la sonda y la base (con la tapa del horno cerrada)	hasta 10 m / 32 pies
Bluetooth	Bluetooth LE 5.2
Tiempo de funcionamiento de la sonda	72 horas de funcionamiento continuo
Mango de cerámica	500°C / 932°F (puede usarse en llamas)
Rango de temperatura del sensor	0~100°C / 32~212°F (carne)
Precisión de medición	±1°C / ±1.8°F
Resistencia al agua	IP65 - no apto para lavavajillas
Material de la sonda	Acero inoxidable SUS304 (seguridad alimentaria) y cerámica
Panel trasero magnético	Imán incorporado
Batería (incluida en el suministro)	2x AAA
Tiempo de carga	15 minutos
Diámetro de la sonda	5,5 mm
Tamaño de la sonda	129x15x15mm / 5.08x0.59x0.59in
Tamaño de la base	47x140x27,5 mm / 1,85x5,51x1,08 pulg.
Requisitos de la aplicación	Apple iOS 11 y posteriores Android 5.0 y posterior

Advertencia de la FCC.

Este aparato cumple la Parte 15 de las normas de la FCC. Su funcionamiento está sujeto a las dos condiciones siguientes:
1.Este dispositivo no puede causar interferencias perjudiciales
2.Este aparato debe aceptar cualquier interferencia recibida, incluidas las que puedan causar un funcionamiento no deseado.

15.21 Información para el usuario.

Cualquier cambio o modificación no aprobado expresamente por la parte responsable del cumplimiento podría anular la autoridad del usuario para utilizar el equipo.

15.105 Información para el usuario.

Nota: Este equipo ha sido probado y cumple los límites establecidos para los dispositivos digitales de Clase B, de conformidad con el apartado 15 de las normas de la FCC. Estos límites están diseñados para proporcionar una protección razonable contra interferencias perjudiciales en una instalación residencial.
Este equipo genera, utiliza y puede irradiar energía de radiofrecuencia y, si no se instala y utiliza de acuerdo con las instrucciones, puede causar interferencias perjudiciales para las comunicaciones por radio. No se garantiza que no se produzcan interferencias en una instalación concreta. Si este equipo causa interferencias perjudiciales en la recepción de radio o televisión, lo cual puede determinarse apagando y encendiendo el equipo, se recomienda al usuario que intente corregir la interferencia mediante una o más de las siguientes medidas:

- Vuelva a alinear o reubicar la antena receptora.
- Aumente la distancia entre el aparato y el receptor.
- Conecte el aparato a una toma que no esté conectada al circuito de alimentación del receptor.
- Póngase en contacto con el distribuidor o con un técnico de radio/televisión experimentado para obtener ayuda.

Este dispositivo cumple los límites de exposición a la radiación de la FCC establecidos para un entorno no controlado. Este dispositivo debe instalarse y utilizarse con una distancia mínima de 20 cm entre el radiador y su cuerpo.

SOPORTE

Página web: www.armeator.com
Correo electrónico: support@armeator.com
App Store es una marca de servicio de Apple Inc.
Google Play es una marca de servicio de Google Inc.

Importador:

4smarts GmbH
Apartado de correos 102306
86013 Augsburgo
https://4smarts.com

Garantía

4smarts GmbH no asume ninguna responsabilidad ni garantía por los daños derivados de una instalación, montaje y uso inadecuados del producto o de la inobservancia de las instrucciones de funcionamiento y/o de seguridad.

Notas sobre la protección del medio ambiente

Los aparatos eléctricos y electrónicos y las baterías no deben tirarse con la basura doméstica. El consumidor tiene la obligación legal de devolver los aparatos eléctricos y electrónicos y las baterías al final de su vida útil a los puntos de recogida públicos establecidos a tal efecto o al punto de venta.

Servicio y soporte

En caso de productos defectuosos o problemas durante la instalación, póngase en contacto con su distribuidor o con el centro de asesoramiento de productos 4smarts
en: https:// www.4smarts.com/contact

Servicio de atención telefónica
Lunes - Viernes: 9 am - 5 pm
+49(0)821 20708444
Correo electrónico customer-service@4smarts.com

Aviso de conformidad

Por la presente, 4smarts GmbH declara que este producto cumple los requisitos esenciales y otras disposiciones pertinentes de la Directiva 2014/53/UE.
La declaración de conformidad según la Directiva DER puede consultarse en **www.4smarts.com**.

Conhecer o dispositivo

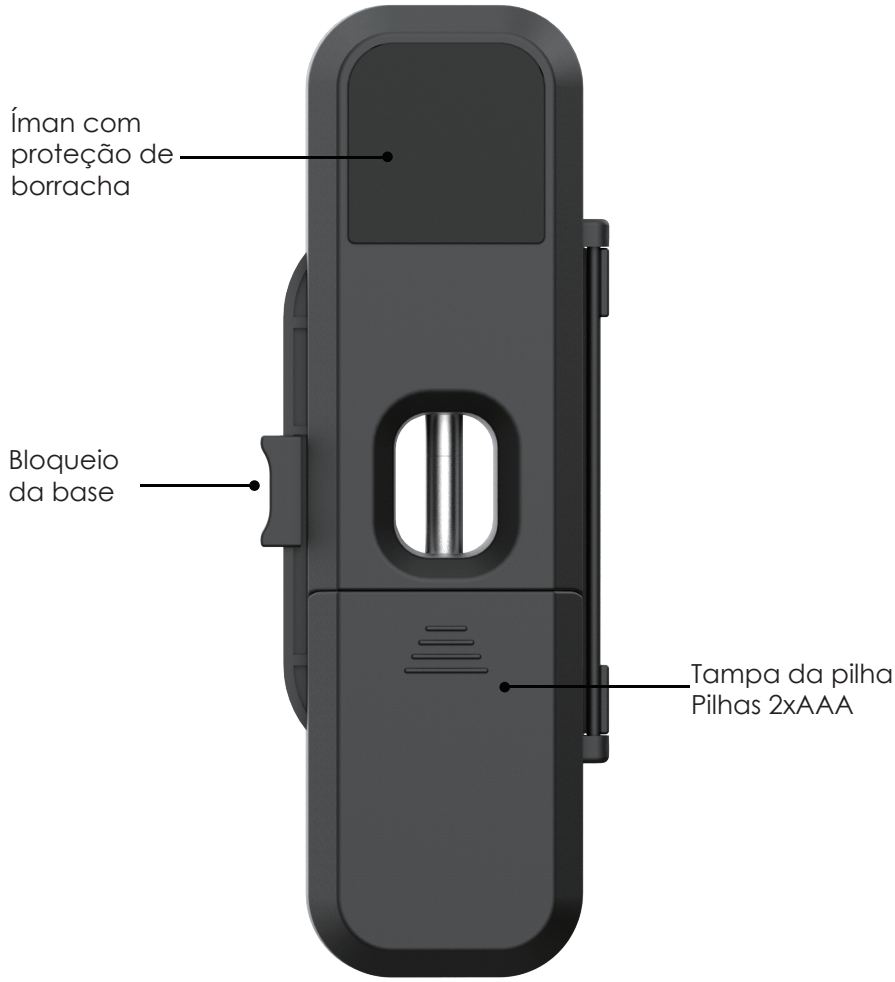

Esta base requer 2* pilhas AAA. Certifique-se de que estão inseridas na base na direção correcta. As pilhas já estão incluídas.

Gama de frequência sem fio: 2400MHz-2483.5MHz
Corrente média: 2,4V/22uA
Potência Banda máxima de transmissão sem fio: 2,5dbm

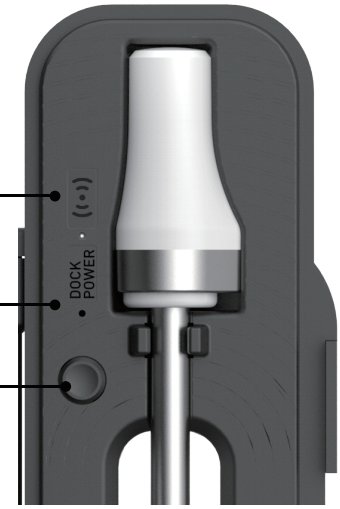

conexão Bluetooth

Estado de bateria da base
Luz acesa: Energia suficiente
Luz apagada: Sem energia

*Para verificar a fonte de alimentação da base, prime este botão.

Como carregar a sonda:

A sonda é carregada automaticamente quando é colocada na base.

Baixe o aplicativo

Procure a palavra-chave "ARmeator" na App Store ou no Google Play, ou digitalize o seguinte código QR com o seu smartphone. Baixe o aplicativo gratuitamente e instale-o.

Certifique-se de que o seu smartphone preenche os seguintes requisitos:

Apple iOS 11.0 ou posterior

Android 5.0 ou posterior

Bluetooth 4.0 ou superior

Download on the App Store

GET IT ON Google Play

Emparelhamento com o seu smartphone

1. • Retire a sonda da base e clique no botão da base para a emparelhar.

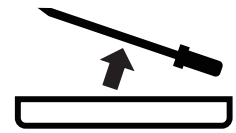

Se a sonda não tiver sido utilizada durante um longo período de tempo, carregue-a primeiro para garantir umaenergía eléctrica suficiente.

• Ativeo Bluetooth no seu smartphone.

2. • Iniciar o aplicativo"ARMEATOR".
• Siga as instruções do aplicativo.
• Seleccione o dispositivo ARMEATOR que pretende emparelhar.

Quando a base estiver emparelhada com o seu smartphone, não será necessário fazer isso novamente a menos que mude para outros smartphones.

3. Ligação efectuada com sucesso.

Nota: Certifique-se de que a aplicação tem acesso ao Bluetooth no seu smartphone e que o Bluetooth está ativado. Para smartphone Android, poderá também ser necessário conceder autorização de localização à aplicação e deixar a localização activada antes de ligar à base ARMEATOR pela primeira vez.

Utilizar a sonda

❶ Inserir a sonda

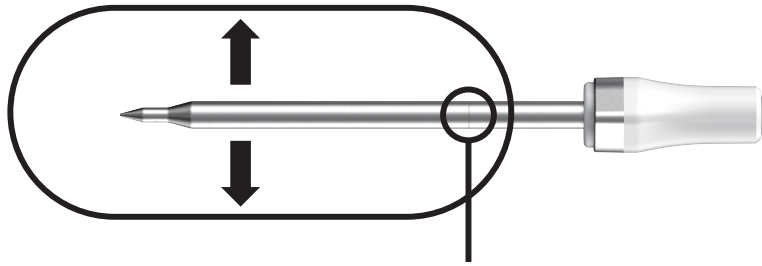

Manter a linha de segurança coberta pela carne.

Introduzir a sonda na parte mais grossa da carne e certificar-se de que o entalhe da sonda está completamente coberto pela carne enquanto a ponta da sonda está na carne.

Nota: Se embrulhar a carne em folha de alumínio, deve introduzir a sonda através da folha de alumínio na carne. Se embrulhar a sonda e a carne em folha de alumínio, a sonda perderá a sua ligação à base.

❷ Iniciar um novo processo de cozimento

Seleccione o tipo de carne e a preferência pelo alimento no qual a sonda é inserida. O aplicativo e o dispositivo apresentam a temperatura atual e a temperatura pretendida. Quando a carne estiver pronta, o aplicativo emitirá um alarme..

* A interface de utilizador da aplicação pode mudar após uma atualização. Siga as instruções na aplicação.

AVISO

A resistência ao calor varia consoante os diferentes componentes da sonda. NÃO colocar a parte da agulha da sonda diretamente numa chama. A sonda NÃO pode ser lavada na máquina de lavar loiça. Não mergulhar a sonda em líquidos.

Limpar a sonda após cada utilização para garantir que não há sujidade no elétrodo de carga.

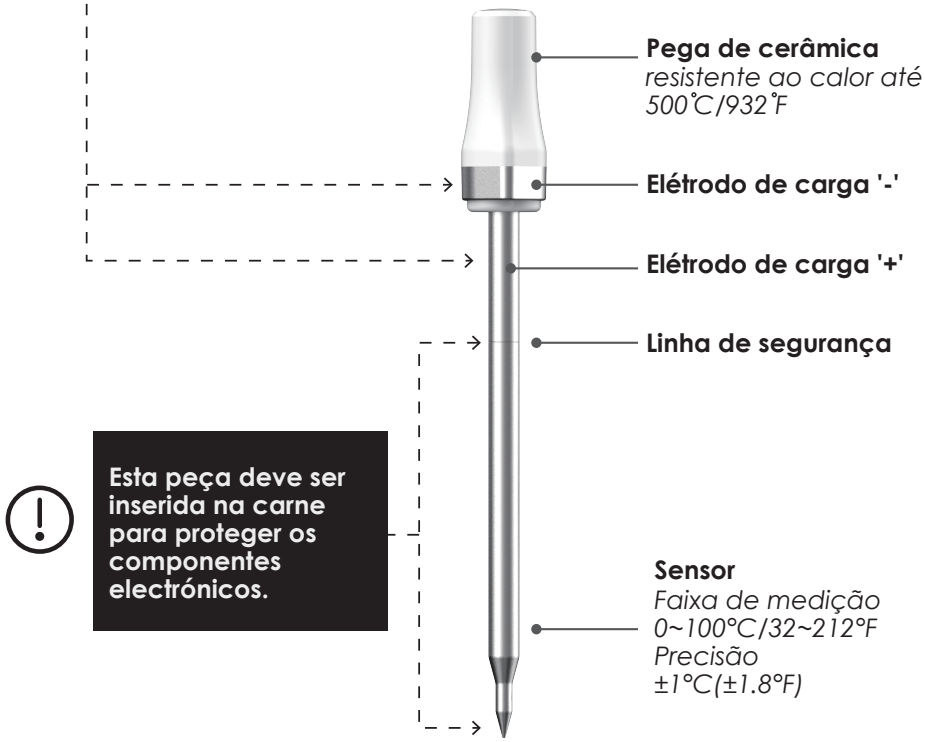

App Store é uma marca de serviço da Apple Inc.
Google Play é uma marca de serviço da Google Inc.

ESPECIFICAÇÕES

Alcance de rádio entre a sonda e a base (sem obstruções)	70 m / 229 pés
Alcance sem fios entre a base de ligação e o smartphone (sem obstruções)	70m / 229ft
Alcance da rede sem fio entre a sonda e a base (com a tampa da câmara de cozimento fechada)	até 10m / 32ft
Bluetooth	Bluetooth LE 5.2
Tempo de funcionamento da sonda	72 horas de funcionamento contínuo
Alça de cerâmica	500°C / 932°F (pode ser usado em chamas)
Faixa de temperaturas do sensor	0~100°C / 32~212°F (carne)
Precisão da medição	±1°C / ±1.8°F
Resistência à água	IP65 - não pode ser lavado na máquina de lavar louça
Material da sonda	Aço inoxidável SUS304 (segurança alimentar) e cerâmica
Painel traseiro magnético	Íman incorporado
Bateria (incluída no âmbito do fornecimento)	2x AAA
Tempo de carregamento	15 min
Diâmetro da sonda	5,5mm / 0,22in
Tamanho da sonda	129x15x15mm / 5.08x0.59x0.59in
Tamanho da base	47x140x27,5mm / 1,85x5,51x1,08in
Requisitos da aplicação	Apple iOS 11 e posterior Android 5.0 e posterior

Aviso da FCC.

Este dispositivo está em conformidade com a Parte 15 das normas da FCC. O funcionamento está sujeito às duas condições seguintes:
1.Este dispositivo não pode causar interferências prejudiciais
2.Este dispositivo tem de aceitar quaisquer interferências recebidas, incluindo interferências que possam causar um funcionamento indesejado.

15.21 Informações para o utilizador.

Quaisquer alterações ou modificações não expressamente aprovadas pela parte responsável pela conformidade podem anular a autoridade do utilizador para operar o equipamento.

15.105 Informações para o utilizador.

Nota: Este equipamento foi testado e está em conformidade com os limites para um dispositivo digital de Classe B, de acordo com a Parte 15 das Regras da FCC. Estes limites foram concebidos para proporcionar uma proteção razoável contra interferências nocivas numa instalação residencial.
Este equipamento gera, utiliza e pode irradiar energia de radiofrequência e, se não for instalado e utilizado de acordo com as instruções, pode causar interferências prejudiciais nas comunicações via rádio. Não existe qualquer garantia de que não ocorram interferências numa determinada instalação. Se este equipamento causar interferências prejudiciais à receção de rádio ou televisão, o que pode ser determinado ligando e desligando o equipamento, o utilizador é encorajado a tentar corrigir as interferências através de uma ou mais das seguintes medidas:

● Alinhar novamente ou deslocar a antena de receção.
● Aumentar a distância entre o aparelho e o recetor.
● Conecte o equipamento a uma tomada em um circuito diferente daquele ao qual o receptor está conectado.
● Contacte o revendedor ou um técnico de rádio/televisão experiente para obter ajuda.

Este dispositivo está em conformidade com os limites de exposição à radiação da FCC estabelecidos para um ambiente não controlado. Este dispositivo deve ser instalado e utilizado com uma distância mínima de 20 cm entre o radiador e o seu corpo.

SUPORTE

Sítio Web: www.armeator.com
E-mail: support@armeator.com
App Store é uma marca de serviço da Apple Inc.
Google Play é uma marca de serviço da Google Inc.

Importador:

4smarts GmbH
P.O. Box 102306
86013 Augsburg
https://4smarts.com

Garantia

A 4smarts GmbH não assume qualquer responsabilidade ou garantia por danos resultantes de uma instalação, montagem e utilização incorrectas do produto ou da inobservância das instruções de funcionamento e/ou das instruções de segurança.

Notas sobre a proteção do ambiente

Os aparelhos eléctricos e electrónicos e as pilhas não devem ser eliminados juntamente com o lixo doméstico. O consumidor é legalmente obrigado a devolver os aparelhos eléctricos e electrónicos e as pilhas no final da sua vida útil aos pontos de recolha públicos criados para o efeito ou ao ponto de venda.

Serviço e suporte

No caso de produtos defeituosos ou de problemas durante a instalação, contacte o seu revendedor ou o centro de aconselhamento de produtos 4smarts em: https:// www.4smarts.com/contact

Linha direta de serviço
Segunda-feira - Sexta-feira: 9:00 - 17:00
+49(0)821 20708444
E-Mail: customer-service@4smarts.com

Aviso de conformidade

Pelo presente, a 4smarts GmbH declara que este produto está em conformidade com os requisitos essenciais e outras disposições relevantes da Diretiva 2014/53/UE.
A declaração de conformidade de acordo com a Diretiva RED pode ser encontrada em **www.4smarts.com**.

Poznaj urządzenie

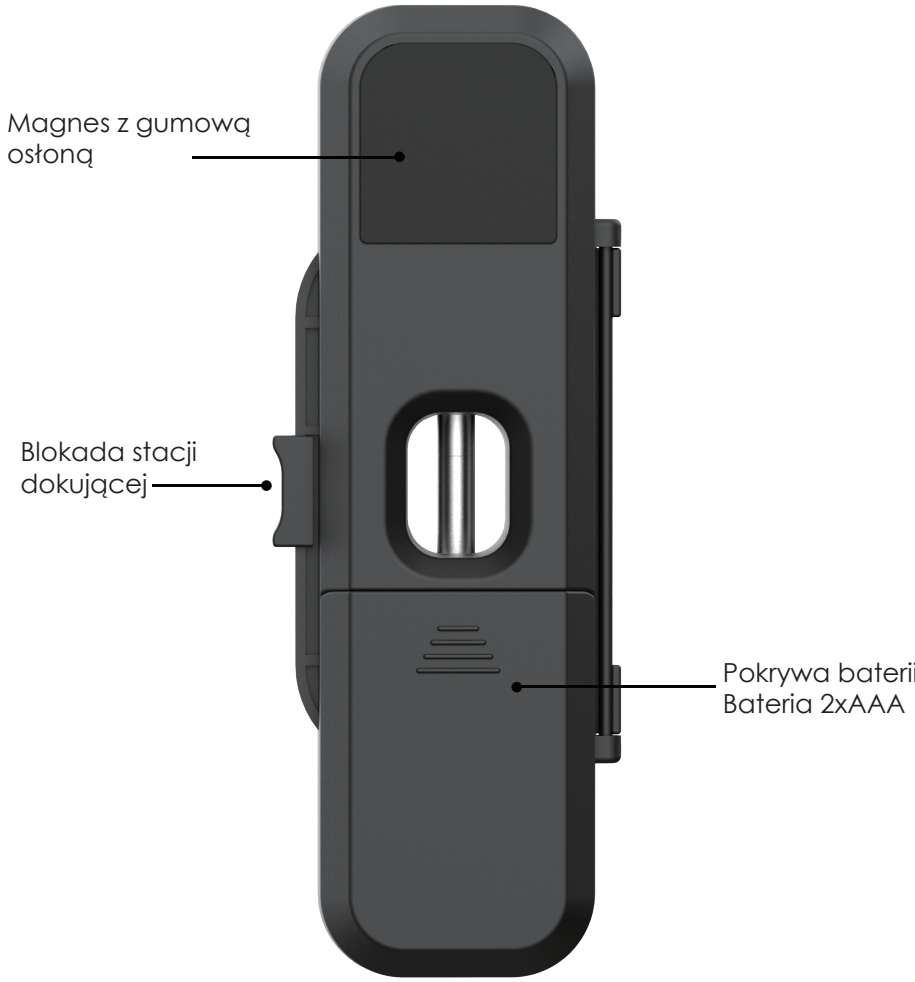

Ta stacja dokująca wymaga 2 baterii AAA. Upewnij się, że są one włożone do stacji dokującej we właściwym kierunku. Baterie są już dołączone do zestawu.

Zakres częstotliwości bezprzewodowej: 2400 MHz-2483,5 MHz
Średni prąd: 2,4V/22uA
Maks. moc transmisji bezprzewodowej: 2,5 dBm

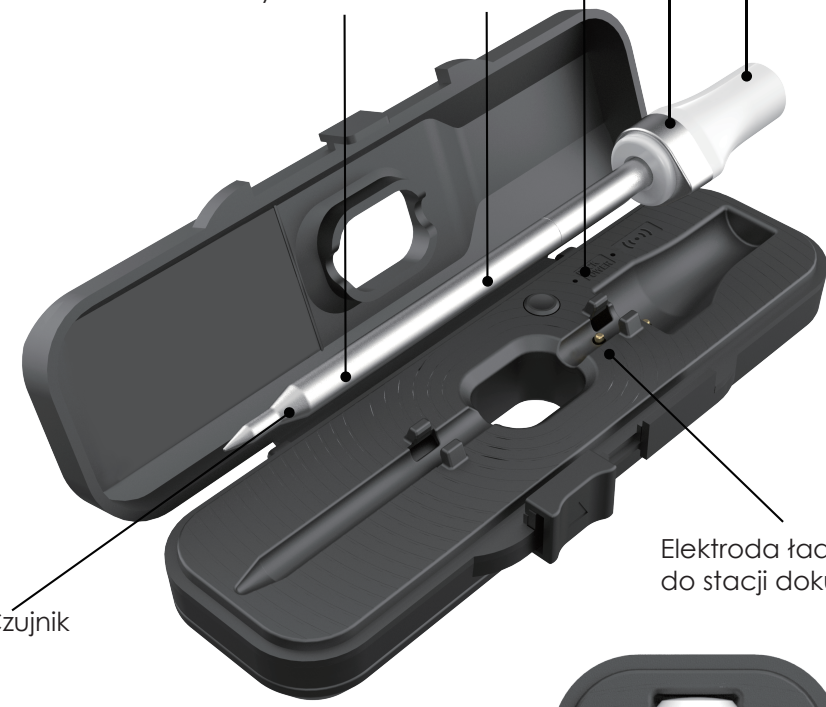

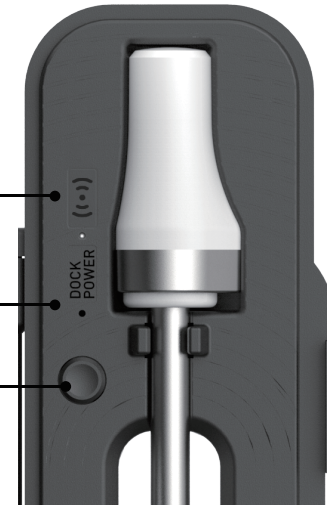

Połączenie Bluetooth

Stan naładowania stacji dokującej
Świeci się: Wystarczająca moc
Światło wyłączone: Brak zasilania

*Aby sprawdzić stan naładowania stacji dokującej, naciśnij ten przycisk.

Ładowanie sondy:

Sonda jest automatycznie ładowana po umieszczeniu jej w stacji dokującej.

Pobierz aplikację

Wyszukaj słowo kluczowe "ARMEATOR" w App Store lub Google Play albo zeskanuj poniższy kod QR za pomocą smartfona.
Pobierz aplikację za darmo i zainstaluj ją.

Upewnij się, że Twój smartfon spełnia następujące wymagania:

Apple iOS 11.0 lub nowszy

Android 5.0 lub nowszy

Bluetooth 4.0 lub nowszy

Download on the App Store

GET IT ON Google Play

Parowanie ze smartfonem

1. ● Wyjmij sondę ze stacji dokującej i kliknij przycisk stacji dokującej, aby ją sparować.

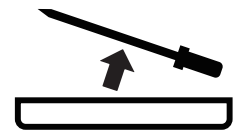

Jeśli sonda nie była używana przez dłuższy czas, należy ją najpierw naładować, aby zapewnić wystarczający poziom naładowania.

● Aktywuj Bluetooth w smartfonie.

2. ● Uruchom aplikację "ARMEATOR".
● Postępuj zgodnie z instrukcjami w aplikacji.
● Wybierz urządzenie ARMEATOR, które chcesz sparować.

Po sparowaniu stacji dokującej ze smartfonem nie trzeba już wykonywać tych czynności - chyba, że przełączasz się na inne smartfony.

3. Połączenie zakończone sukcesem.

Uwaga: Upewnij się, że aplikacja ma dostęp do Bluetooth w telefonie komórkowym i że Bluetooth jest włączony. W przypadku telefonów z systemem Android konieczne może być również udzielenie aplikacji autoryzacji lokalizacji i pozostawienie włączonej lokalizacji przed pierwszym połączeniem ze stacją dokującą ARMEATOR.

Korzystanie z sondy

❶ Wkładanie sondy

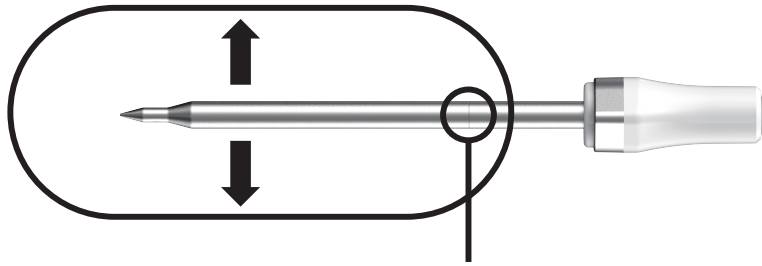

Linia zabezpieczająca powinna być zakryta przez mięso.

Włóż sondę do najgrubszej części mięsa i upewnij się, że nacięcie na sondzie jest całkowicie zakryte przez mięso, podczas gdy końcówka sondy znajduje się w mięsie.

Uwaga: W przypadku owinięcia mięsa folią aluminiową, należy włożyć sondę przez folię do mięsa. Jeśli sonda i mięso zostaną owinięte folią, sonda utraci połączenie ze stacją dokującą.

❷ Rozpocząć nowy proces gotowania

Wybierz rodzaj mięsa i preferencje dotyczące potrawy, do której włożona jest sonda. Aplikacja i urządzenie wyświetlą aktualną i docelową temperaturę. Gdy mięso będzie gotowe, aplikacja powiadomi o tym użytkownika.

* Interfejs użytkownika aplikacji może ulec zmianie po aktualizacji. Należy postępować zgodnie z instrukcjami w aplikacji.

OSTRZEŻENIE

Odporność na ciepło różni się w zależności od różnych elementów sondy, NIE umieszczaj części igłowej sondy bezpośrednio w płomieniu. Sondy NIE można myć w zmywarce. Nie należy zanurzać sondy w płynach.

Wyczyść sondę po każdym użyciu, aby upewnić się, że na elektrodzie ładującej nie ma zanieczyszczeń.

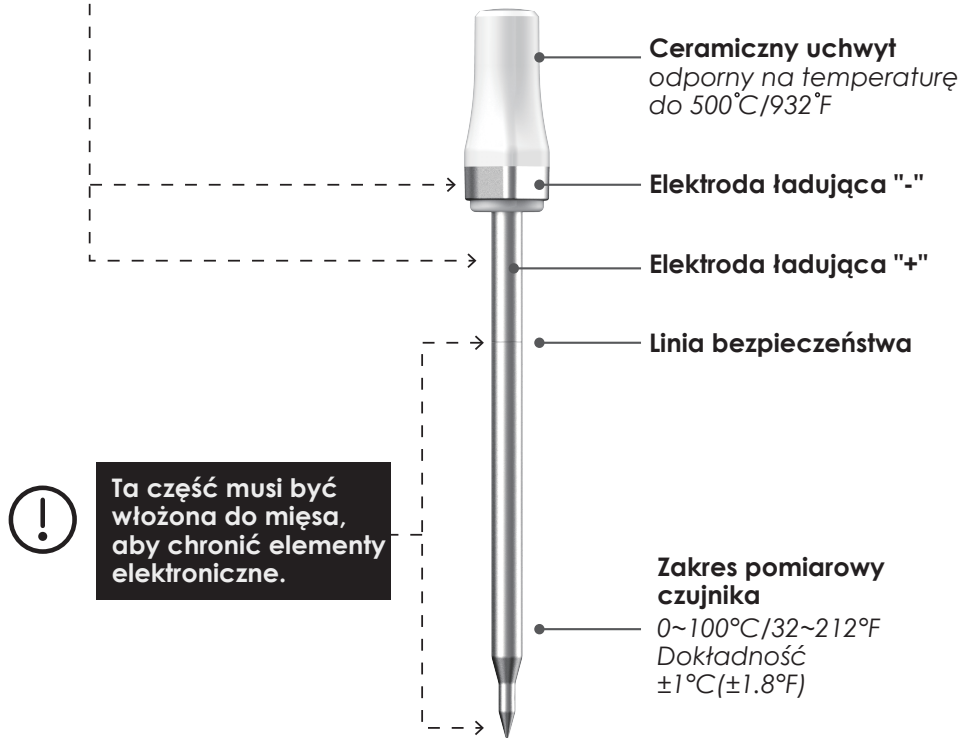

App Store jest znakiem usługowym firmy Apple Inc.
Google Play jest znakiem usługowym firmy Google Inc.

SPECYFIKACJA

Zasięg radiowy między sondą a stacją dokującą (bez przeszkód)	70 m / 229 stóp
Zasięg bezprzewodowy między stacją dokującą a telefonem (bez przeszkód)	70 m / 229 stóp
Zasięg bezprzewodowy między sondą a stacją dokującą (przy zamkniętej pokrywie piekarnika)	do 10 m / 32 stóp
Bluetooth	Bluetooth LE 5.2
Czas pracy sondy	72 godziny ciągłej pracy
Rafa ceramiczna	500 °C / 932 °F (może być używany w płomieniach)
Zakres temperatury czujnika	0~100°C / 32~212°F (mięso)
Dokładność pomiaru	±1°C / ±1.8°F
Wodoodporność	IP65 - nie można myć w zmywarce
Materiał sondy	Stal nierdzewna SUS304 (bezpieczeństwo żywności) i ceramika
Magnetyczny panel tylny	Wbudowany magnes
Bateria (dołączona do zestawu)	2x AAA
Czas ładowania	15 min
Średnica sondy	5.5mm / 0.22in
Rozmiar sondy	129x15x15mm / 5.08x0.59x0.59in
Rozmiar stacji dokującej	47x140x27.5mm / 1.85x5.51x1.08in
Wymagania systemowe	Apple iOS 11 i nowsze Android 5.0 i nowszy

Ostrzeżenie FCC.

To urządzenie jest zgodne z częścią 15 przepisów FCC. W czasie pracy urządzenie musi spełniać następujące dwa warunki:
1.To urządzenie nie może powodować szkodliwych zakłóceń
2.To urządzenie musi być odporne na działanie wszelkich zakłóceń pochodzących od innych urządzeń, w tym powodujących niepożądane działanie.

15.21 Informacje dla użytkownika.

Wszelkie zmiany lub modyfikacje, które nie zostały wyraźnie zatwierdzone przez stronę odpowiedzialną za zgodność, mogą unieważnić prawo użytkownika do korzystania z urządzenia.

15.105 Informacje dla użytkownika.

Uwaga: To urządzenie zostało poddane testom, które potwierdziły jego zgodność z limitami obowiązującymi dla urządzeń cyfrowych klasy B, zgodnie z częścią 15 zasad FCC. Limity te zostały opracowane w celu zapewnienia ochrony przed szkodliwymi zakłóceniami w instalacjach domowych. Urządzenie generuje, wykorzystuje i może emitować promieniowanie o częstotliwości fal radiowych. Jego nieprawidłowe zainstalowanie lub eksploatowanie może powodować zakłócenia w łączności radiowej. Nie ma jednak gwarancji wykluczenia zakłóceń w określonej instalacji. Jeśli to urządzenie powoduje szkodliwe zakłócenia w odbiorze radiowym lub telewizyjnym, co można stwierdzić poprzez wyłączenie i włączenie urządzenia, zachęca się użytkownika do podjęcia próby usunięcia zakłóceń za pomocą jednego lub kilku z poniższych środków:

● zmiana orientacji lub położenia anteny odbiorczej,
● zwiększenie odległości między urządzeniem a odbiornikiem,
● podłączenie urządzenia i odbiornika do gniazd sieciowych w dwóch różnych obwodach instalacji elektrycznej,
● skonsultowanie się z dostawcą odbiornika lub z doświadczonym technikiem RTV.

To urządzenie jest zgodne z limitami ekspozycji na promieniowanie FCC określonymi dla niekontrolowanego środowiska. To urządzenie powinno być instalowane i obsługiwane w odległości co najmniej 20 cm między promiennikiem a ciałem użytkownika.

WSPARCIE

Strona internetowa: www.armeator.com
E-mail: support@armeator.com
App Store jest znakiem usługowym firmy Apple Inc.
Google Play jest znakiem usługowym Google Inc.

Importer:

4smarts GmbH
P.O. Box 102306
86013 Augsburg
https://4smarts.com

Gwarancja

4smarts GmbH nie ponosi odpowiedzialności i nie udziela gwarancji za szkody wynikające z niewłaściwego użytkowania produktu lub nieprzestrzegania instrukcji obsługi i/lub wskazówek bezpieczeństwa.

Powiadomienie o utylizacji

Zgodnie z art. 13 ust 1. Ustawy z dnia 11 września 2015 roku o zużytym sprzęcie elektrycznym i elektronicznym zakazuje się umieszczania zużytego sprzętu łącznie z innymi odpadami. Elektroodpady nie mogą być wyrzucane do pojemników do selektywnej zbiórki odpadów komunalnych. Można je oddać w specjalnie wyznaczonych miejscach np. Punkt Selektywnej Zbiórki Odpadów Komunalnych lub/bądź w punktach handlowych oferujących w sprzedaży sprzęt elektroniczny.

Należy postępować zgodnie z obowiązującymi w Polsce przepisami dotyczącymi selektywnej zbiórki urządzeń elektrycznych i elektronicznych. Prawidłowa gospodarka odpadami pomaga uniknąć potencjalnych skutków dla środowiska i zdrowia ludzi wynikających z obecności w sprzęcie niebezpiecznych: substancji, mieszanin oraz części składowych.
Ten symbol oznacza, że produktu nie można wyrzucać z pozostałymi odpadami domowymi (2012/19/UE).

Serwis i wsparcie

Jeśli produkt jest wadliwy lub w przypadku problemów podczas instalacji, należy skonsultować się ze sprzedawcą lub działem doradztwa produktowego 4smarts pod adresem:
https://www.4smarts.com/contact

Infolinia serwisowa
Poniedziałek - piątek: 9:00 - 17:00
+49(0)821 20708444
E-mail: customer-service@4smarts.com

Deklaracja zgodności

Firma 4smarts GmbH oświadcza, że niniejsze urządzenie jest zgodne z zasadniczymi wymaganiami i innymi stosownymi postanowieniami dyrektywy 2014/53/UE.
Deklaracja zgodności jest dostępna na stronie **www.4smarts.com**.

Seznámení se zařízením

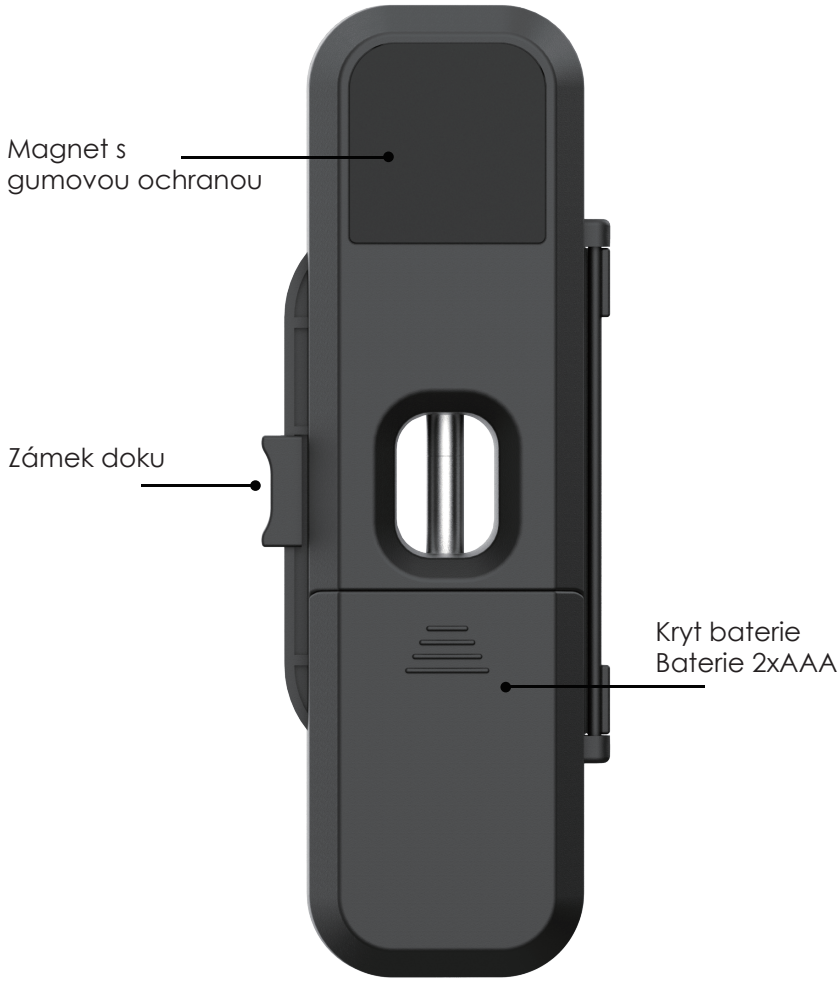

Tento dok vyžaduje 2*AAA baterie. Ujistěte se, že jsou do doku vloženy správným směrem. Baterie jsou již součástí balení.

Rozsah bezdrátové frekvence: 2400 MHz-2483,5 MHz
Průměrný proud: 2,4V/22uA
Maximální výkon bezdrátového přenosu: 2,5 dBm

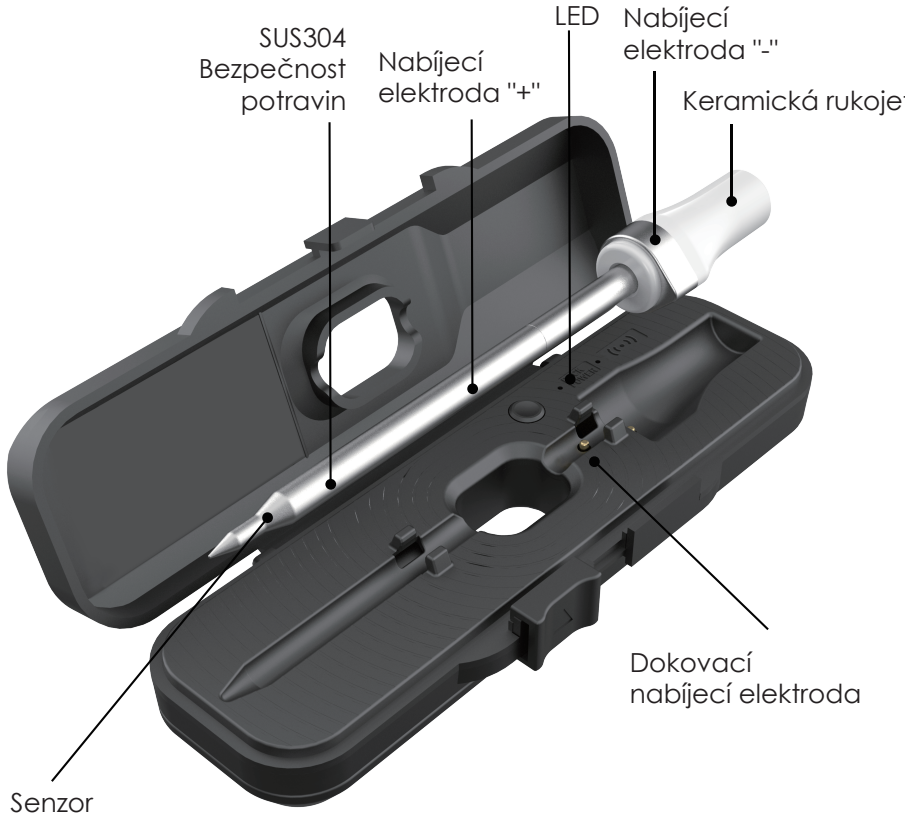

Nabíjení sondy:

Po vložení do doku se sonda automaticky nabije.

Stáhněte si aplikaci

Vyhledejte klíčové slovo "ARMEATOR" v App Store nebo Google Play nebo naskenujte následující QR kód pomocí svého chytrého telefonu. Stáhněte si aplikaci zdarma a nainstalujte ji.

Ujistěte se, že váš smartphone splňuje následující požadavky:

Apple iOS 11.0 nebo novější

Android 5.0 nebo novější

Bluetooth 4.0 nebo vyšší

Download on the App Store

GET IT ON Google Play

Párování s mobilním telefonem

1. • Vyjměte sondu z doku a kliknutím na tlačítko doku ji spárujte.

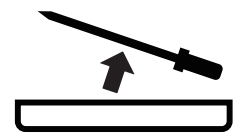

Pokud sonda nebyla delší dobu používána, nejprve ji nabijte, abyste zajistili dostatečné nabití.

• Na smartphonu nechte aktivovanou funkci Bluetooth.

2. • Spusťte aplikaci "ARMEATOR".
• Postupujte podle pokynů v aplikaci.
• Vyberte zařízení ARMEATOR, které chcete spárovat.

Jakmile je dokovací stanice spárována s vaším chytrým telefonem, nemusíte již tuto činnost provádět, pokud nepřepnete na jiný smartphone.

3. Úspěšně připojeno.

Poznámka: Ujistěte se, že aplikace má přístup k Bluetooth ve vašem mobilním telefonu a že je Bluetooth aktivováno. U telefonů se systémem Android může být také nutné udělit aplikaci oprávnění k určování polohy a ponechat polohu povolenou před prvním připojením k doku ARMEATOR.

Použití sondy

❶ Vložení sondy

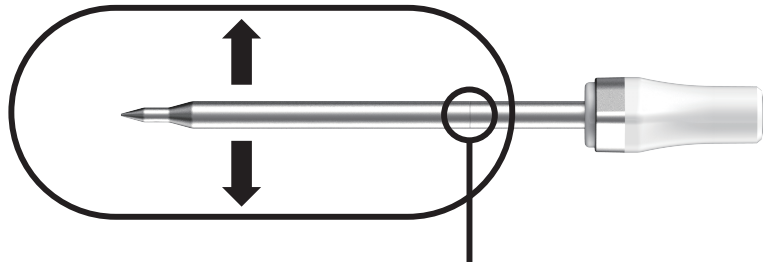

Bezpečnostní šňůru nechte zakrytou masem.

Zasuňte sondu do nejtlustší části masa a ujistěte se, že je zářez na sondě zcela zakryt masem, zatímco je špička sondy v mase.

Poznámka: Pokud maso zabalíte do hliníkové fólie, musíte sondu do masa zasunout skrz fólii. Pokud zabalíte sondu i maso do fólie, sonda ztratí spojení s dokem.

❷ Spuštění nového procesu vaření

Zvolte typ masa a preferenci potraviny, do které se sonda vkládá. Aplikace a zařízení zobrazí aktuální a cílovou teplotu. Když je maso připraveno, aplikace vás na to upozorní.

* Uživatelské rozhraní aplikace se může po aktualizaci změnit. Postupujte podle pokynů v aplikaci.

VAROVÁNÍ

Tepelná odolnost se liší v závislosti na různých součástech sondy, NEDÁVEJTE jehlovou část sondy přímo do plamene. Sondu NELZE mýt v myčce nádobí. Sondu neponořujte do kapalin.

Po každém použití sondu očistěte, aby se na nabíjecí elektrodě nenacházely žádné nečistoty.

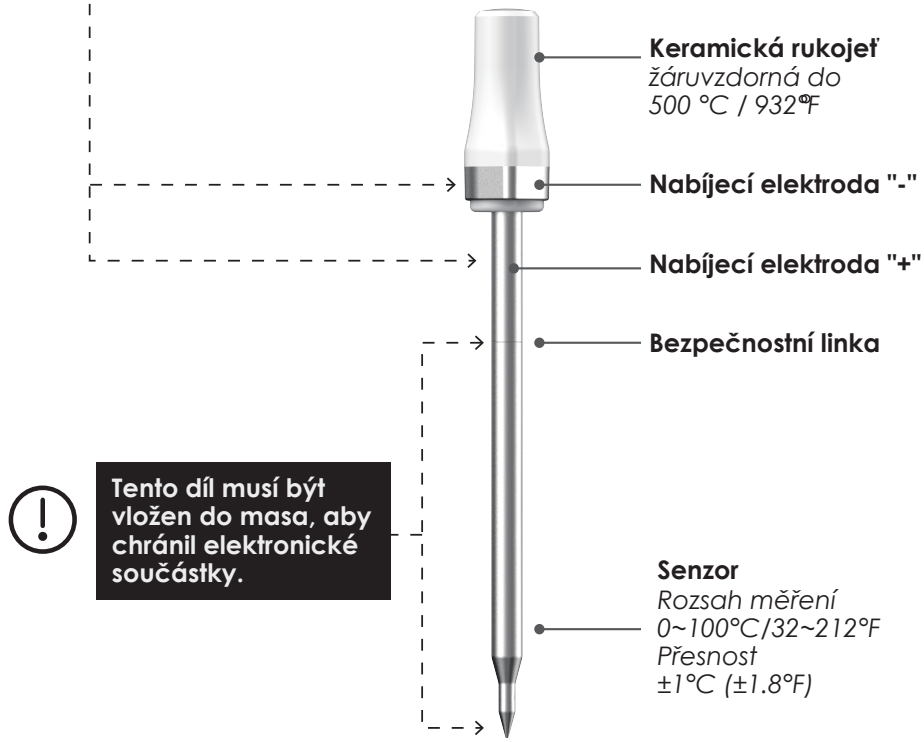

App Store je ochranná známka společnosti Apple Inc.
Google Play je ochranná známka společnosti Google Inc.

SPECIFIKACE

Rádiový dosah mezi sondou a dokem (bez překážek)	70 m / 229 stop
Bezdrátový dosah mezi dokovací stanicí a telefonem (bez překážek)	70 m / 229 stop
Bezdrátový dosah mezi sondou a dokovací stanicí (při zavřeném víku trouby)	do 10 m / 32 stop
Bluetooth	Bluetooth LE 5.2
Provozní doba sondy	72 hodin nepřetržitého provozu
Keramický útes	500 ℃ / 932°F (lze použít v plamenech)
Teplotní rozsah snímače	0~100 ℃ / 32~212°F (maso)
Přesnost měření	±1℃ / ±1.8°F
Odolnost proti vodě	IP65 - nelze mýt v myčce nádobí
Materiál sondy	Nerezová ocel SUS304 (bezpečnost potravin) a keramika
Magnetický zadní panel	Vestavěný magnet
Baterie (součástí balení)	2x AAA
Doba nabíjení	15 minut
Průměr sondy	5,5 mm / 0,22 palce
Velikost sondy	129x15x15mm / 5,08x0,59x0,59in
Velikost doku	47x140x27,5mm / 1,85x5,51x1,08in
Požadavky na aplikaci	Apple iOS 11 a novější Android 5.0 a novější

Varování FCC.

Toto zařízení splňuje požadavky části 15 pravidel FCC. Provoz podléhá následujícím dvěma podmínkám:
1.Toto zařízení nesmí způsobovat škodlivé rušení.
2.Toto zařízení musí akceptovat veškeré přijaté rušení, včetně rušení, které může způsobit nežádoucí provoz.

15.21 Informace pro uživatele.

Jakékoli změny nebo úpravy, které nejsou výslovně schváleny stranou odpovědnou za shodu, mohou vést ke ztrátě oprávnění uživatele k provozu zařízení.

15.105 Informace pro uživatele.

Poznámka: Toto zařízení bylo testováno a vyhovuje limitům pro digitální zařízení třídy B podle části 15 pravidel FCC. Tyto limity jsou navrženy tak, aby poskytovaly přiměřenou ochranu proti škodlivému rušení v obytné instalaci.
Toto zařízení generuje, využívá a může vyzařovat vysokofrekvenční energii, a pokud není instalováno a používáno v souladu s návodem k použití, může způsobit škodlivé rušení rádiových komunikací. Nelze zaručit, že v konkrétní instalaci nedojde k rušení. Pokud toto zařízení způsobuje škodlivé rušení rozhlasového nebo televizního příjmu, což lze zjistit vypnutím a zapnutím zařízení, doporučujeme uživateli, aby se pokusil rušení odstranit jedním nebo více z následujících opatření:

- Přesměrujte nebo přemístěte přijímací anténu.
- Zvětšete vzdálenost mezi zařízením a přijímačem.
- Připojte zařízení k zásuvce v jiném obvodu, než ke kterému je připojen přijímač.
- Poraďte se s prodejcem nebo zkušeným radiotelevizním technikem.

Toto zařízení splňuje limity FCC pro vystavení záření stanovené pro nekontrolované prostředí. Toto zařízení by mělo být instalováno a provozováno v minimální vzdálenosti 20 cm mezi zářičem a vaším tělem.

PODPORA

Webové stránky: www.armeator.com
E-mail: support@armeator.com
App Store je ochranná známka společnosti Apple Inc.
Google Play je ochranná známka společnosti Google Inc.

Dodavatel:

4smarts GmbH
P.O. Box 102306
86013 Augsburg
https://4smarts.com

Záruka

Společnost 4smarts GmbH nenese žádnou odpovědnost a neposkytuje žádnou záruku za škody vzniklé v důsledku nesprávného používání výrobku nebo nedodržení návodu k obsluze a/nebo bezpečnostních pokynů.

Upozornní na likvidaci

Elektrická a elektronická zařízení, stejně jako baterie se nesmí likvidovat společně s domovním odpadem. Spotřebitelé jsou ze zákona povinni odevzdávat elektrická a elektronická zařízení i baterie po skončení jejich životnosti na veřejných sběrných místech zřízených k tomuto účelu nebo v místě prodeje.

Servis a podpora

Pokud je výrobek vadný nebo v případě problémů při instalaci, obraťte se na svého prodejce nebo na produktové poradenství 4smarts prostřednictvím: https://www.4smarts.com/contact

Zákaznická podpora
Pondělí-pátek: 9-17h
+49 (0)821 20708444
E-mail: customer-service@4smarts.com

Osvědčení o shodě

Osvědčení o shodě
Společnost 4smarts GmbH tímto prohlašuje, že toto zařízení je ve shodě se základními požadavky a dalšími příslušnými ustanoveními směrnice 2014/53/EU.
Prohlášení o shodě je k dispozici na adrese **www.4smarts.com**.

Introduzione al dispositivo

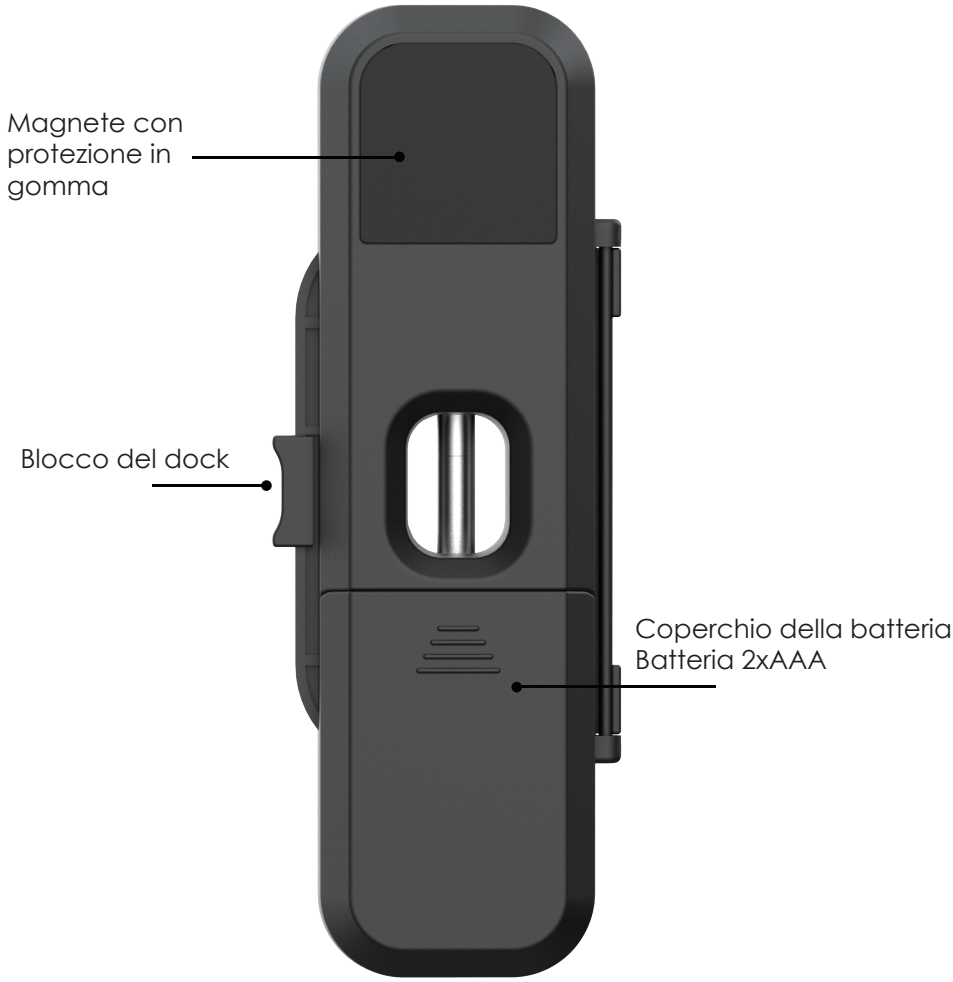

Per questo dock sono necessarie 2 batterie AAA. Assicurarsi che siano inserite nel dock nella direzione corretta. Le batterie sono già incluse nella fornitura.

Gamma di frequenza wireless: 2400MHz-2483,5MHz
Corrente media: 2,4V/22uA
Potenza massima di trasmissione wireless: 2,5dbm

Ricarica della sonda:

La sonda si carica automaticamente quando viene inserita nel dock.

Scaricare l'APP

Cercare la parola chiave "ARMEATOR" nell'App Store o in Google Play, oppure scansionare il seguente codice QR con lo smartphone. Scaricare gratuitamente l'applicazione e installarla.

Assicurarsi che il smartphone risponda ai seguenti requisiti:

Apple iOS 11.0 o successivo

Android 5.0 o successivo

Bluetooth 4.0 o superiore

Download on the App Store

GET IT ON Google Play

Collegamento con lo smartphone

1. ● Rimuovere la sonda dal dock e fare clic sul pulsante sul dock per associarla.

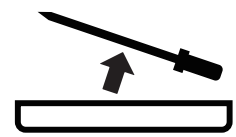

Se la sonda non è stata utilizzata per molto tempo, caricarla prima per garantire un'alimentazione sufficiente.

● Lasciare attivato il Bluetooth sullo smartphone.

2. ● Avviare l'applicazione "ARMEATOR".
● Seguire le istruzioni dell'applicazione.
● Selezionare il dispositivo ARMEATOR che si desidera accoppiare.

Una volta che il dock è stato accoppiato con lo smartphone, non è più necessario eseguire questa operazione - a meno che non si passi ad altri smartphone.

3. Collegamento riuscito

Nota: Assicurarsi che l'app abbia accesso al Bluetooth sul telefono cellulare e che il Bluetooth sia attivato. Per i telefoni Android, potrebbe essere necessario concedere l'autorizzazione alla localizzazione all'app e lasciare la localizzazione abilitata prima di collegarsi al dock ARMEATOR per la prima volta.

Utilizzo della sonda

❶ Inserire la sonda

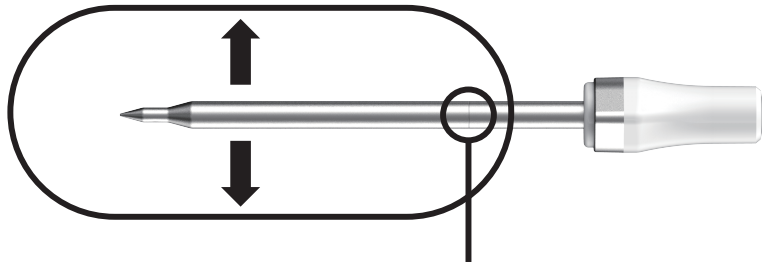

Mantenere la linea di sicurezza coperta dalla carne.

Inserire la sonda nella parte più spessa della carne e assicurarsi che la tacca sulla sonda sia completamente coperta dalla carne mentre la punta della sonda è nella carne.
Nota: Se la carne è avvolta in un foglio di alluminio, è necessario inserire la sonda attraverso il foglio nella carne. Se si avvolgono la sonda e la carne in un foglio di alluminio, la sonda perderà il collegamento con il bacino.

❷ Avviare un nuovo processo di cottura

Selezionare il tipo di carne e la preferenza per l'alimento in cui è inserita la sonda. L'app e il dispositivo visualizzeranno la temperatura attuale e quella target. Quando la carne è pronta, l'app avvisa l'utente.

* L'interfaccia utente dell'app potrebbe cambiare dopo un aggiornamento. Seguire le istruzioni dell'app.

ATTENZIONE

La resistenza al calore varia a seconda dei diversi componenti della sonda, NON posizionare la parte ad ago della sonda direttamente sulla fiamma. La sonda NON è lavabile in lavastoviglie. Non immergere la sonda in liquidi.

Pulire la sonda dopo ogni utilizzo per assicurarsi che non vi siano contaminazioni sull'elettrodo di carica.

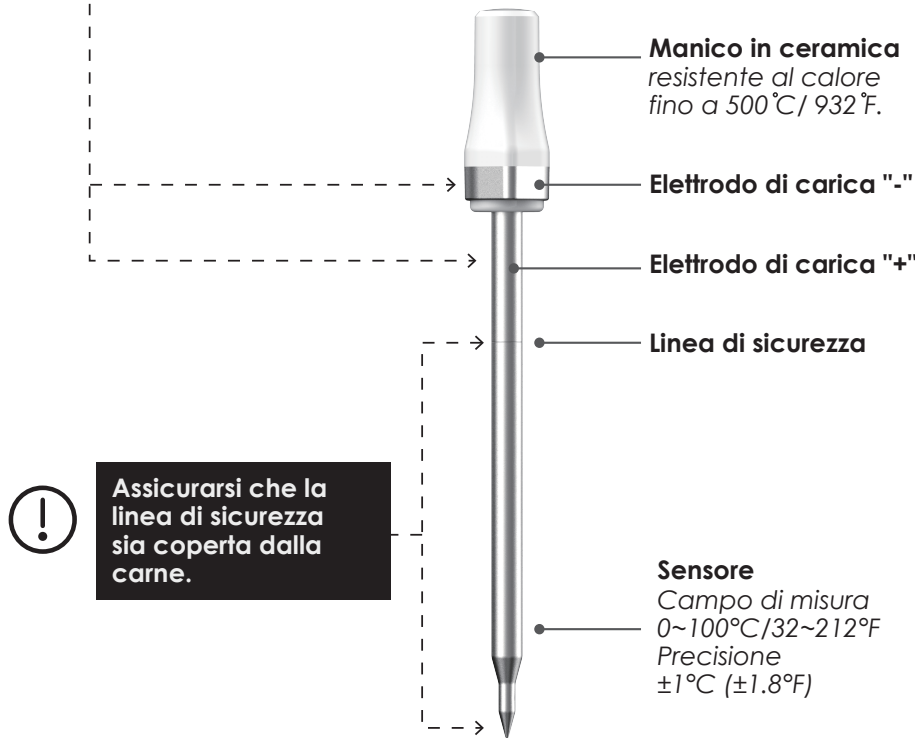

App Store è un marchio di servizio di Apple Inc.
Google Play è un marchio di servizio di Google Inc.

SPECIFICHE

Portata radio tra la sonda il dock (senza ostacoli)	70 m / 229 ft
Portata wireless tra dock e telefono (senza ostacoli)	70 m / 229 ft
Portata wireless tra sonda e dock (con la porta del forno chiuso)	fino a 10 m / 32 ft
Bluetooth	Bluetooth LE 5.2
Tempo di funzionamento della sonda	72 ore di funzionamento continuo
Scogliera in ceramica	500℃ / 932°F (può essere utilizzato in fiamme)
Intervallo di temperatura del sensore	0~100℃ / 32~212°F (carne)
Precisione di misura	±1℃ / ±1.8°F
Resistenza all'acqua	IP65 - Non lavabile in lavastoviglie
Materiale della sonda	Acciaio inossidabile SUS304 (sicurezza alimentare) &ceramica
Pannello posteriore magnetico	Magnete incorporato
Batteria (inclusa nella fornitura)	2x AAA
Tempo di ricarica	15 min
Diametro della sonda	5,5 mm / 0,22 pollici
Dimensione della sonda	129x15x15 mm / 5,08x0,59x0,59in
Dimensioni del dock	47x140x27,5 mm / 1,85x5,51x1,08 poll.
Requisiti dell'app	Apple iOS 11 e versioni successive Android 5.0 e versioni successive

Avvertenza FCC.

Questo dispositivo è conforme alla Parte 15 delle norme FCC. Il funzionamento è soggetto alle due condizioni seguenti: (1) Il dispositivo non può causare interferenze dannose. (2) Il dispositivo deve accettare qualsiasi interferenza ricevuta, comprese quelle che possono causare un funzionamento indesiderato.

15.21 Informazioni per l'utente.

Qualsiasi cambiamento o modifica non espressamente approvata dalla parte responsabile della conformità potrebbe invalidare l'autorizzazione dell'utente a utilizzare l'apparecchiatura.

15.105 Informazioni per l'utente.

Nota: Questa apparecchiatura è stata testata e trovata conforme ai limiti previsti per i dispositivi digitali di Classe B, ai sensi della Parte 15 delle norme FCC. Questi limiti sono concepiti per fornire una protezione ragionevole contro le interferenze dannose in un'installazione residenziale.

Questa apparecchiatura genera, utilizza e può irradiare energia a radiofrequenza e, se non viene installata e utilizzata in conformità al manuale di istruzioni, può causare interferenze dannose alle comunicazioni radio. Non si garantisce che non si verifichino interferenze in una particolare installazione. Se questa apparecchiatura causa interferenze dannose alla ricezione radiotelevisiva, che possono essere determinate spegnendo e riaccendendo l'apparecchiatura, l'utente è invitato a cercare di correggere l'interferenza con una o più delle seguenti misure:

- Riallineare o riposizionare l'antenna ricevente.
- Aumentare la distanza tra il dispositivo e il ricevitore.
- Collegare il dispositivo a una presa di corrente non collegata al circuito del ricevitore.
- Rivolgersi al rivenditore o a un tecnico radiotelevisivo esperto.

Questo apparecchio è conforme ai limiti di esposizione alle radiazioni stabiliti dalla FCC per un ambiente non controllato. Questo dispositivo deve essere installato e utilizzato a una distanza minima di 20 cm tra il mittente e il corpo.

SUPPORTO

Sito web: www.armeator.com
E-mail: support@armeator.com
App Store è un marchio di servizio di Apple Inc.
Google Play è un marchio di servizio di Google Inc.

Importatore:

4smarts GmbH
Casella postale 102306
86013 Augsburg, Germania
https://4smarts.com

Garanzia

4smarts GmbH non si assume alcuna responsabilità o garanzia per i danni derivanti dall'installazione, montaggio o l'uso improprio del prodotto o dalla mancata osservanza delle istruzioni per l'uso e/o delle norme di sicurezza.

Note relative alla protezione dell'ambiente

I dispositivi elettrici ed elettronici e le batterie non devono essere smaltiti con i rifiuti domestici. Il consumatore è obbligato per legge a restituire i dispositivi elettrici ed elettronici e le batterie al termine della loro vita utile presso i punti di raccolta pubblici predisposti a tale scopo o presso il punto vendita.

Assistenza e supporto

In caso di prodotti difettosi o di problemi durante l'installazione, si prega di contattare il proprio rivenditore o il centro di consulenza sui prodotti 4smarts all'indirizzo: https:// www.4smarts.com/contact

Linea telefonica di assistenza
Lunedì - venerdì: dalle 9.00 alle 17.00
+49(0)821 20708444
E-mail customer-service@4smarts.com

Avviso di conformità

4smarts GmbH dichiara che questo prodotto è conforme ai requisiti essenziali e alle altre disposizioni pertinenti della Direttiva 2014/53/UE. La dichiarazione di conformità alla Direttiva RED è disponibile all'indirizzo **www.4smarts.com**.

Lær apparatet at kende

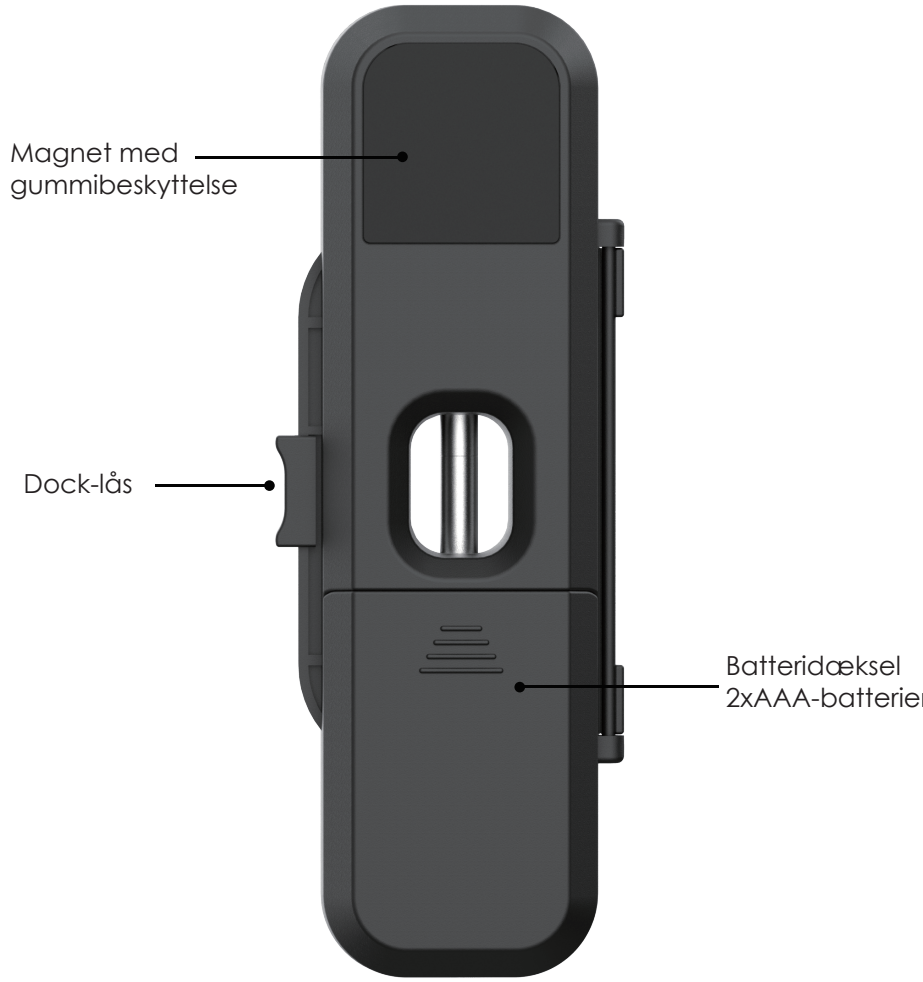

Denne dock kræver 2*AAA-batterier. Sørg for, at de sættes i docken i den rigtige retning.
Batterierne er allerede inkluderet.

Trådløst frekvensområde: 2400MHz-2483.5MHz
Gennemsnitlig strøm: 2,4V/22uA
Maks. trådløs transmissionseffekt: 2,5dBm

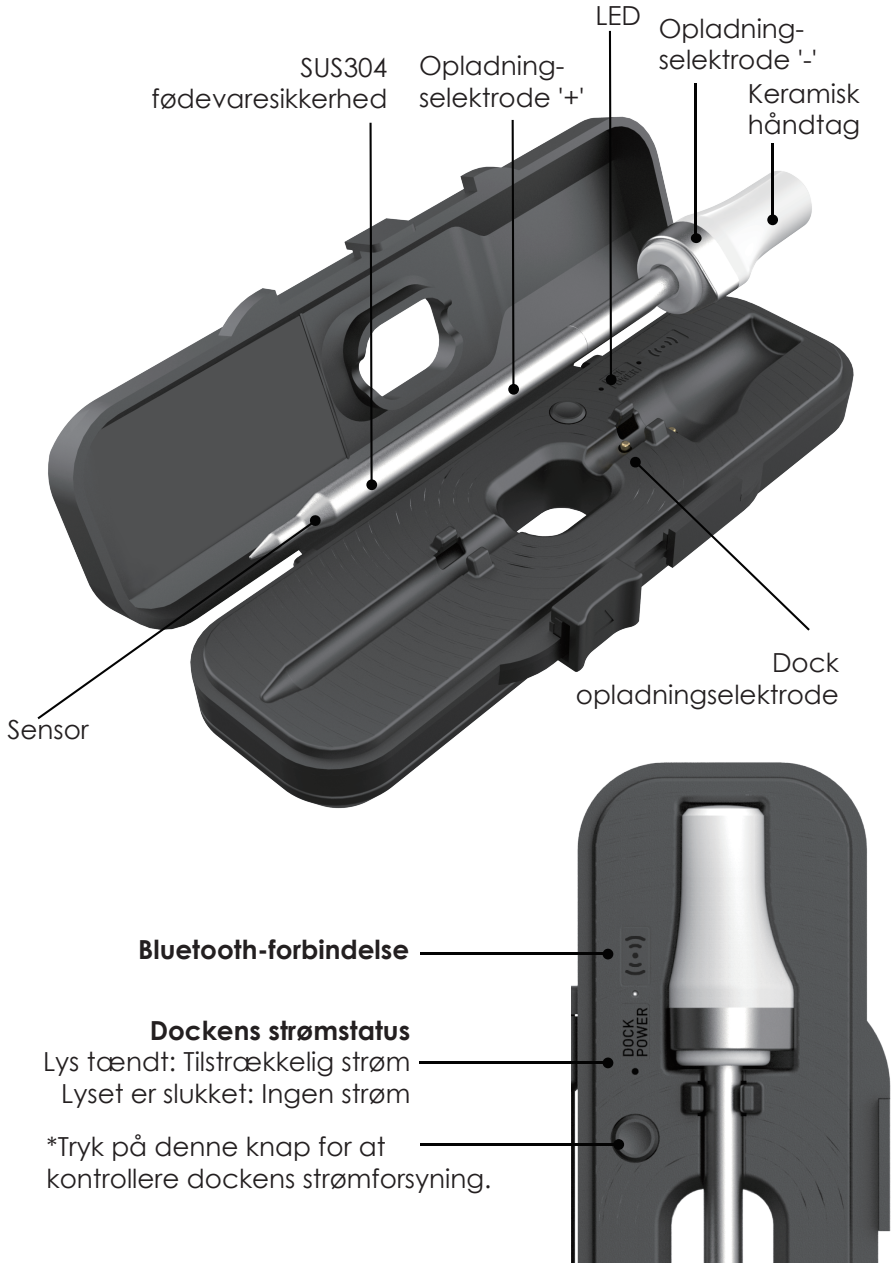

Opladning af sonden:

Sonden oplades automatisk, når den placeres i docken.

Download app'en

Søg efter nøgleordet "ARMEATOR" i App Store eller Google Play, eller scan følgende QR-kode med din smartphone.
Download appen gratis og installer den.

Sørg for, at din smartphone opfylder følgende krav:

Apple iOS 11.0 eller nyere

Android 5.0 eller nyere

Bluetooth 4.0 eller højere

Download on the App Store

GET IT ON Google Play

Parring med din smartphone

1. • Fjern proben fra docken, og klik på dock-knappen for at parre den.

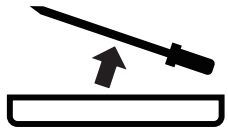

Hvis proben ikke har været brugt i lang tid, skal De oplade den først for at sikre tilstrækkelig strømforsyning.

• Sørg fot at have Bluetooth aktiveret på din smartphone.

2. • Start appen "ARMEATOR".
• Følg instruktionerne i appen.
• Vælg den ARMEATOR -enhed, De vil parre.

Når docken er parret med din smartphone, behøver De ikke længere at gøre dette - medmindre De skifter til en anden smartphone.

3. Tilsluttet med succes.

Bemærk: Sørg for, at appen har adgang til Bluetooth på din mobiltelefon, og at Bluetooth er aktiveret. For Android-telefoner kan det også være nødvendigt at give appen adgang til placering og tillade, at placeringstjenesterne er aktive, før De opretter forbindelse til ARMEATOR-docken første gang.

Brug af sonden

❶ Isætning af sonden

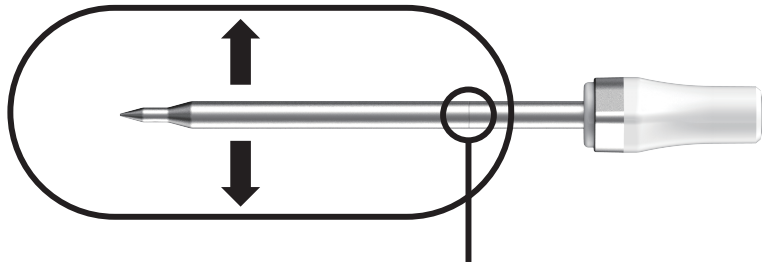

Hold sikkerhedslinjen dækket af kødet.

Stik sonden ind i den tykkeste del af kødet, og sørg for, at hakket på sonden er helt dækket af kødet, mens spidsen af sonden er i kødet.

Bemærk: Hvis De pakker dit kød ind i aluminiumsfolie, skal De stikke sonden ind i kødet gennem folien. Hvis Depakker sonden og kødet ind i folie, vil sonden miste forbindelsen til docken.

❷ Start en ny tilberedningsproces

Vælg kødtype og præference for den mad, som sonden skal stikkes ned i. Appen og enheden viser den aktuelle temperatur og måltemperaturen. Når kødet er klar, giver appen Dem besked.

* Appens brugergrænseflade kan ændre sig efter en opdatering.
Følg venligst instruktionerne i appen.

ADVARSEL

Varmebestandigheden varierer med de forskellige komponenter i sonden. Placer IKKE nåledelen af sonden direkte i en flamme. Sonden tåler IKKE opvaskemaskine. Sonden må ikke nedsænkes i væsker.

Rengør sonden efter hver brug for at sikre, at der ikke er snavs på ladeelektroden.

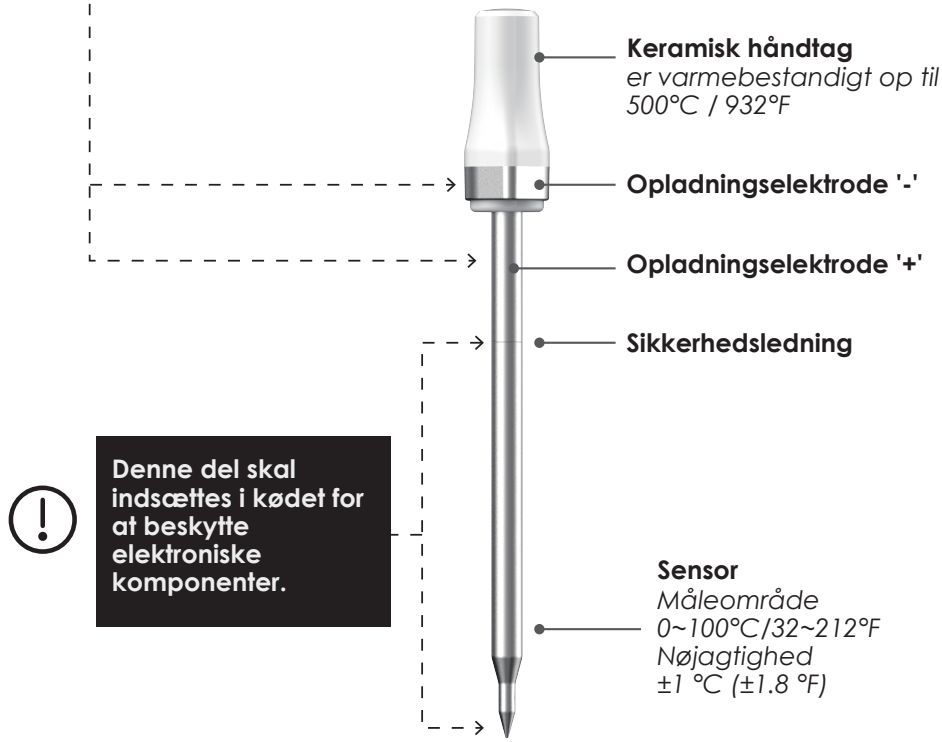

App Store er et servicemærke tilhørende Apple Inc.
Google Play er et servicemærke tilhørende Google Inc.

SPECIFIKATIONER

Radioafstand mellem sonde og dock (uhindret)	70 m / 229 fod
Trådløs rækkevidde mellem dock og telefon (uhindret)	70m / 229 fod
Trådløs rækkevidde mellem sonde og dock (med lukket ovnlåge)	op til 10m / 32ft
Bluetooth	Bluetooth LE 5.2
Driftstid for sonden	72 timers kontinuerlig drift
Keramisk rev	500 °C / 932 °F (kan bruges i flammer)
Sensorens temperaturområde	0~100°C / 32~212°F (kød)
Målenøjagtighed	±1°C / ±1.8°F
Vandtæthed	IP65 - tåler ikke opvaskemaskine
Materiale til sonde	SUS304 rustfrit stål (fødevaresikkerhed) &keramik
Magnetisk bagpanel	Indbygget magnet
Batteri (inkluderet i leveringsomfanget)	2x AAA
Opladningstid	15 min
Diameter på sonden	5,5 mm / 0,22 in
Størrelse på sonden	129x15x15mm / 5.08x0.59x0.59in
Dockens størrelse	47x140x27.5mm / 1.85x5.51x1.08in
Krav til appen	Apple iOS 11 og nyere Android 5.0 og nyere

FCC-advarsel.

Denne enhed er i overensstemmelse med del 15 i FCC-reglerne. Betjeningen er underlagt følgende to betingelser:
1.Denne enhed må ikke forårsage skadelig interferens.
2.Denne enhed skal acceptere enhver modtaget interferens, herunder interferens, der kan forårsage uønsket drift.

15.21 Information til brugeren.

Alle ændringer eller modifikationer, der ikke udtrykkeligt er godkendt af den part, der er ansvarlig for overholdelse, kan ugyldiggøre brugerens tilladelse til at betjene udstyret.

15.105 Information til brugeren.

Bemærk: Dette udstyr er blevet testet og fundet i overensstemmelse med grænserne for en klasse B digital enhed i henhold til del 15 i FCC-reglerne. Disse grænser er designet til at give rimelig beskyttelse mod skadelig interferens i en boliginstallation.
Dette udstyr genererer, bruger og kan udstråle radiofrekvensenergi, og hvis det ikke installeres og bruges i overensstemmelse med instruktionerne, kan det forårsage skadelig interferens i radiokommunikation. Der er ingen garanti for, at interferens ikke vil forekomme i en bestemt installation. Hvis dette udstyr forårsager skadelig interferens med radio- eller tv-modtagelse, hvilket kan fastslås ved at slukke og tænde for udstyret, opfordres brugeren til at forsøge at rette op på interferensen ved hjælp af en eller flere af følgende foranstaltninger:

- Ret eller flyt modtagerantennen.
- Øg afstanden mellem enheden og modtageren.
- Tilslut enheden til en stikkontakt på et andet kredsløb end det, som modtageren er tilsluttet.
- Kontakt forhandleren eller en erfaren radio/tv-tekniker for at få hjælp.

Dette udstyr overholder FCC's grænser for strålingseksponering, der er fastsat for et ukontrolleret miljø. Denne enhed skal installeres og betjenes med en minimumsafstand på 20 cm mellem radiatoren og din krop.

STØTTE

Hjemmeside: www.armeator.com
E-mail: support@armeator.com
App Store er et servicemærke tilhørende Apple Inc.
Google Play er et servicemærke tilhørende Google Inc.

Importør:

4smarts GmbH
P.O. Box 102306
86013 Augsburg
https://4smarts.com

Garanti

4smarts GmbH påtager sig intet ansvar og yder ingen garanti for skader, der skyldes forkert brug af produktet eller manglende overholdelse af betjeningsvejledningen og/eller sikkerhedsanvisningerne.

Bortskaffelse

Elektriske og elektroniske apparater samt batterier må ikke bortskaffes sammen med husholdningsaffaldet. Forbrugerne er ved lov forpligtet til at aflevere elektriske og elektroniske apparater samt batterier, når de er udtjente, til offentlige indsamlingssteder, der er oprettet til dette formål, eller til salgsstedet.

Service og support

Hvis produktet er defekt eller i tilfælde af problemer under installationen, bedes De kontakte din forhandler eller 4smarts produktrådgivning via: https://www.4smarts.com/contact

Service Hotline
Mandag - fredag: 9 – 17
+49 (0)821 20708444
E-mail: customer-service@4smarts.com

Overensstemmelseserklæring

Hermed erklærer 4smarts GmbH, at denne enhed er i overensstemmelse med de væsentlige krav og andre relevante bestemmelser i direktiv 2014/53/EU.
Overensstemmelseserklæringen kan læses på **www.4smarts.com**.

Γνωρίστε τη συσκευή

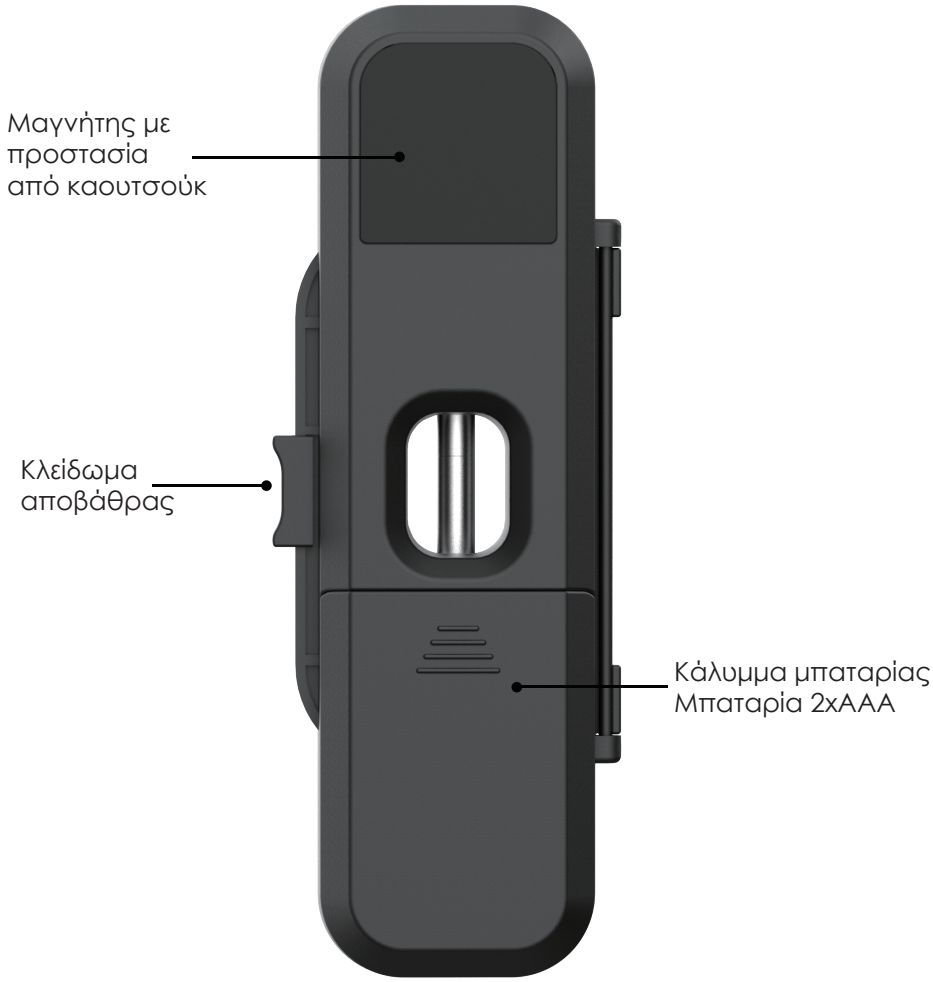

Αυτή η βάση σύνδεσης απαιτεί μπαταρίες 2*AAA. Βεβαιωθείτε ότι έχουν εισαχθεί στη βάση με τη σωστή κατεύθυνση. Οι μπαταρίες περιλαμβάνονται ήδη.

Εύρος ασύρματης συχνότητας: 2400MHz-2483,5MHz
Μέσο ρεύμα: 2.4V/22uA
Μέγιστη ισχύς ασύρματης μετάδοσης: 2,5dbm

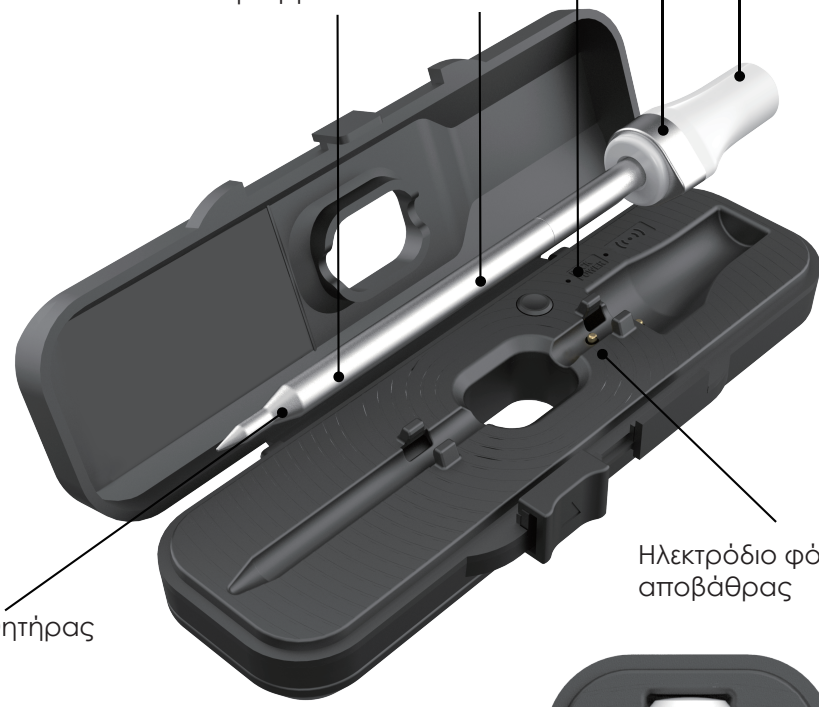

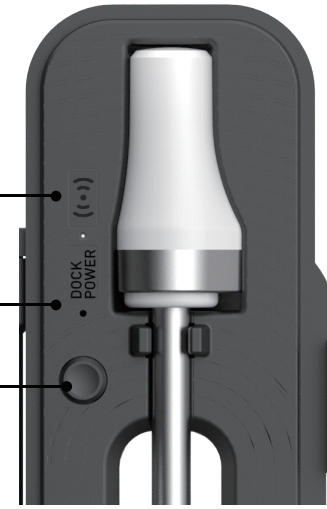

Σύνδεση Bluetooth

Κατάσταση τροφοδοσίας της αποβάθρας
Φωτεινή ένδειξη αναμμένη: Επαρκής ισχύς
Φως σβηστό: Δεν υπάρχει ισχύς

*Για να ελέγξετε την παροχή ρεύματος της αποβάθρας, πατήστε αυτό το κουμπί.

Φόρτιση του αισθητήρα:

Ο αισθητήρας φορτίζεται αυτόματα όταν τοποθετείται στην αποβάθρα.

Κατεβάστε το APP

Αναζητήστε τη λέξη-κλειδί "ARMEATOR" στο App Store ή στο Google Play ή σαρώστε τον ακόλουθο κωδικό QR με το smartphone σας. Κατεβάστε δωρεάν την εφαρμογή και εγκαταστήστε την.

Βεβαιωθείτε ότι το smartphone σας πληρεί τις ακόλουθες απαιτήσεις:

Apple iOS 11.0 ή νεότερη έκδοση

Android 5.0 ή νεότερη έκδοση

Bluetooth 4.0 ή νεότερη έκδοση

Download on the App Store

GET IT ON Google Play

Σύζευξη με το smartphone σας

1 ● Βγάλτε τον αισθητήρα από την βάση σύνδεσης και κάντε κλικ στο κουμπί σύνδεσης για να τον αντιστοιχίσετε.

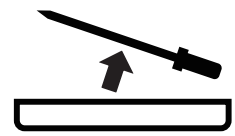

Εάν ο αισθητήρας δεν έχει χρησιμοποιηθεί για μεγάλο χρονικό διάστημα, παρακαλούμε να τον φορτίσετε πρώτα για να εξασφαλίσετε επαρκή επαρκή παροχή ρεύματος.

● Αφήστε το Bluetooth ενεργοποιημένο στο smartphone σας.

2 ● Ξεκινήστε την εφαρμογή "ARMEATOR".
● Ακολουθήστε τις οδηγίες στην εφαρμογή.
● Επιλέξτε τη συσκευή Armeator που θέλετε να συνδέσετε.

Μόλις η βάση σύνδεσης συζευχθεί με το smartphone σας, δεν χρειάζεται πλέον να κάνετε αυτό - εκτός αν αλλάξετε σε άλλα smartphones.

3 Επιτυχής σύνδεση.

Σημείωση: Βεβαιωθείτε ότι η εφαρμογή έχει πρόσβαση στο Bluetooth του κινητού σας τηλεφώνου και ότι το Bluetooth είναι ενεργοποιημένο. Για τα τηλέφωνα Android, μπορεί επίσης να χρειαστεί να χορηγήσετε στην εφαρμογή εξουσιοδότηση θέσης και να αφήσετε την τοποθεσία ενεργοποιημένη πριν συνδεθείτε για πρώτη φορά με την αποβάθρα ARMEATOR.

Χρήση του αισθητήρα

❶ Εισαγωγή του αισθητήρα

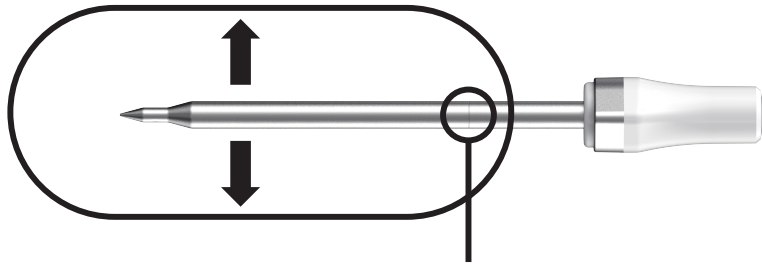

Κρατήστε τη γραμμή ασφαλείας καλυμμένη από το κρέας.

Εισάγετε τον αισθητήρα στο παχύτερο σημείο του κρέατος και βεβαιωθείτε ότι η εγκοπή του αισθητήρα καλύπτεται πλήρως από το κρέας, ενώ η άκρη του αισθητήρα βρίσκεται μέσα στο κρέας.

Σημείωση: Εάν τυλίγετε το κρέας σας σε αλουμινόχαρτο, πρέπει να εισάγετε τον αισθητήρα μέσα από το αλουμινόχαρτο στο κρέας. Εάν τυλίξετε τον αισθητήρα και το κρέας με αλουμινόχαρτο, ο αισθητήρας θα χάσει τη σύνδεσή του με την αποβάθρα.

❷ Ξεκινήστε μια νέα διαδικασία μαγειρέματος

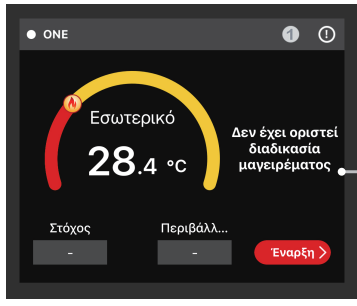

Επιλέξτε τον τύπο κρέατος και την προτίμηση για το τρόφιμο στο οποίο εισάγεται ο αισθητήρας. Η εφαρμογή και η συσκευή εμφανίζουν την τρέχουσα θερμοκρασία και τη θερμοκρασία-στόχο. Όταν το κρέας είναι έτοιμο, η εφαρμογή σας ειδοποιεί.

* Η διεπαφή χρήστη της εφαρμογής ενδέχεται να αλλάξει μετά από μια ενημέρωση. Παρακαλούμε ακολουθήστε τις οδηγίες στην εφαρμογή.

ΠΡΟΕΙΔΟΠΟΙΗΣΗ

Η αντίσταση στη θερμότητα ποικίλλει ανάλογα με τα διάφορα εξαρτήματα του αισθητήρα, ΜΗΝ τοποθετείτε το τμήμα βελόνας του αισθητήρα απευθείας σε φλόγα. Ο αισθητήρας ΔΕΝ είναι ασφαλής για πλύσιμο στο πλυντήριο πιάτων. Μην βυθίζετε τον αισθητήρα σε υγρά.

Καθαρίστε τον αισθητήρα μετά από κάθε χρήση για να βεβαιωθείτε ότι δεν υπάρχει βρωμιά στο ηλεκτρόδιο φόρτισης.

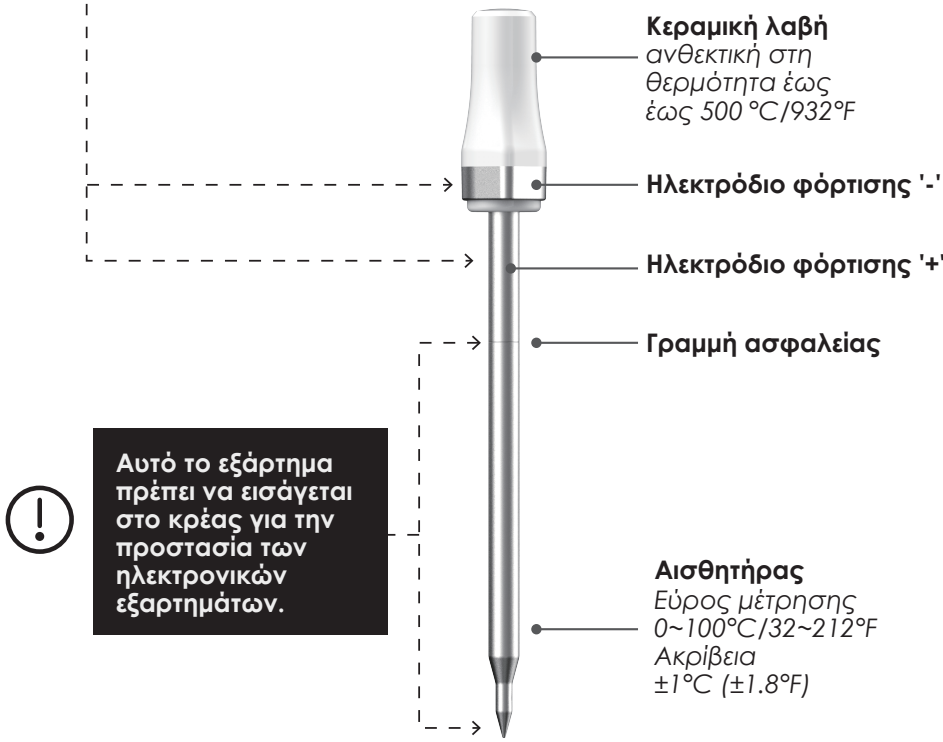

Το App Store είναι σήμα υπηρεσιών της Apple Inc.
Το Google Play είναι σήμα υπηρεσιών της Google Inc.

ΠΡΟΔΙΑΓΡΑΦΈΣ

Εμβέλεια ασυρμάτου μεταξύ αισθητήρα και αποβάθρας (χωρίς εμπόδια)	70 m / 229 ft
Ασύρματη εμβέλεια μεταξύ της βάσης σύνδεσης και του τηλεφώνου (χωρίς εμπόδια)	70m / 229ft
Ασύρματη εμβέλεια μεταξύ αισθητήρα και αποβάθρας (με κλειστό καπάκι φούρνου)	έως 10m / 32ft
Bluetooth	Bluetooth LE 5.2
Χρόνος λειτουργίας του αισθητήρα	72 ώρες συνεχούς λειτουργίας
Κεραμικός ύφαλος	500℃ / 932℉ (μπορεί να χρησιμοποιηθεί στις φλόγες)
Εύρος θερμοκρασίας αισθητήρα	0~100℃ / 32~212℉ (κρέας)
Ακρίβεια μέτρησης	±1℃ / ±1.8℉
Αντοχή στο νερό	IP65 - δεν είναι ασφαλές για πλυντήριο πιάτων
Υλικό ανιχνευτή	ανοξείδωτος χάλυβας SUS304 (ασφάλεια τροφίμων) &κεραμικό
Μαγνητική πλάτη	Ενσωματωμένος μαγνήτης
Μπαταρία (περιλαμβάνεται στο πεδίο της παράδοσης)	2x AAA
Χρόνος φόρτισης	15 λεπτά
Διάμετρος του αισθητήρα	5.5mm / 0.22in
Μέγεθος του καθετήρα	129x15x15mm / 5.08x0.59x0.59in
Μέγεθος της αποβάθρας	47x140x27.5mm / 1.85x5.51x1.08in
Απαιτήσεις εφαρμογής	Apple iOS 11 και νεότερες εκδόσεις Android 5.0 και νεότερη έκδοση

Προειδοποίηση FCC.

Αυτή η συσκευή συμμορφώνεται με το μέρος 15 των κανόνων FCC. Η λειτουργία υπόκειται στις ακόλουθες δύο προϋποθέσεις:
1. Η παρούσα συσκευή δεν μπορεί να προκαλέσει επιβλαβείς παρεμβολές
2. Αυτή η συσκευή πρέπει να δέχεται κάθε παρεμβολή, συμπεριλαμβανομένων των παρεμβολών που μπορεί να προκαλέσουν ανεπιθύμητη λειτουργία.

15.21 Πληροφορίες για τον χρήστη.

Τυχόν αλλαγές ή τροποποιήσεις που δεν έχουν εγκριθεί ρητά από τον υπεύθυνο για τη συμμόρφωση ενδέχεται να ακυρώσουν την άδεια του χρήστη να λειτουργεί τον εξοπλισμό.

15.105 Πληροφορίες για τον χρήστη.

Σημείωση: Αυτός ο εξοπλισμός έχει ελεγχθεί και έχει βρεθεί ότι συμμορφώνεται με τα όρια για ψηφιακή συσκευή κατηγορίας B, σύμφωνα με το μέρος 15 των κανόνων FCC. Αυτά τα όρια έχουν σχεδιαστεί για να παρέχουν εύλογη προστασία από επιβλαβείς παρεμβολές σε οικιακή εγκατάσταση.
Αυτός ο εξοπλισμός παράγει, χρησιμοποιεί και μπορεί να εκπέμψει ενέργεια ραδιοσυχνοτήτων και, εάν δεν εγκατασταθεί και χρησιμοποιηθεί σύμφωνα με τις οδηγίες, μπορεί να προκαλέσει επιβλαβείς παρεμβολές στις ραδιοεπικοινωνίες. Δεν υπάρχει καμία εγγύηση ότι δεν θα εμφανιστούν παρεμβολές σε μια συγκεκριμένη εγκατάσταση. Εάν αυτός ο εξοπλισμός προκαλεί επιβλαβείς παρεμβολές στη ραδιοφωνική ή τηλεοπτική λήψη, οι οποίες μπορούν να διαπιστωθούν με την απενεργοποίηση και ενεργοποίηση του εξοπλισμού, ο χρήστης ενθαρρύνεται να προσπαθήσει να διορθώσει την παρεμβολή με ένα ή περισσότερα από τα ακόλουθα μέτρα:

- Ευθυγραμμίστε εκ νέου ή μετακινήστε την κεραία λήψης.
- Αυξήστε την απόσταση μεταξύ της συσκευής και του δέκτη.
- Συνδέστε τη συσκευή σε πρίζα που δεν είναι συνδεδεμένη στο κύκλωμα τροφοδοσίας του δέκτη.
- Επικοινωνήστε με τον αντιπρόσωπο ή έναν έμπειρο τεχνικό ραδιοφώνου/τηλεόρασης για βοήθεια.

Αυτή η συσκευή συμμορφώνεται με τα όρια έκθεσης σε ακτινοβολία της FCC που ορίζονται για μη ελεγχόμενο περιβάλλον. Αυτή η συσκευή θα πρέπει να εγκαθίσταται και να λειτουργεί με ελάχιστη απόσταση 20 cm μεταξύ του ακτινοβολητή και του σώματός σας.

ΥΠΟΣΤΗΡΙΞΗ

Δικτυακός τόπος: www.armeator.com
E-mail: support@armeator.com
Το App Store είναι σήμα υπηρεσιών της Apple Inc.
Το Google Play είναι σήμα υπηρεσιών της Google Inc.

Εισαγωγέας:

4smarts GmbH
Box 102306
86013 Augsburg
https://4smarts.com

Εγγύηση

Η 4smarts GmbH δεν αναλαμβάνει καμία ευθύνη ή εγγύηση για ζημιές που προκύπτουν από ακατάλληλη εγκατάσταση, συναρμολόγηση και ακατάλληλη χρήση του προϊόντος ή μη τήρηση των οδηγιών λειτουργίας ή/και των οδηγιών ασφαλείας.

Σημειώσεις για την προστασία του περιβάλλοντος

Οι ηλεκτρικές και ηλεκτρονικές συσκευές και οι μπαταρίες δεν πρέπει να απορρίπτονται μαζί με τα οικιακά απορρίμματα. Ο καταναλωτής υποχρεούται εκ του νόμου να επιστρέφει τις ηλεκτρικές και ηλεκτρονικές συσκευές και τις μπαταρίες στο τέλος της διάρκειας ζωής τους στα δημόσια σημεία συλλογής που έχουν δημιουργηθεί για το σκοπό αυτό ή στο σημείο πώλησης.

Εξυπηρέτηση και υποστήριξη

Σε περίπτωση ελαττωματικών προϊόντων ή προβλημάτων κατά την εγκατάσταση, επικοινωνήστε με τον αντιπρόσωπό σας ή με το κέντρο συμβουλών προϊόντων 4smarts στη διεύθυνση:
https:// www.4smarts.com/contact.

Γραμμή εξυπηρέτησης
Δευτέρα - Παρασκευή: 9 π.μ. - 5 μ.μ.
+49(0)821 20708444
E-Mail: customer-service@4smarts.com

Ανακοίνωση συμμόρφωσης

Με το παρόν, η 4smarts GmbH δηλώνει ότι το προϊόν αυτό συμμορφώνεται με τις βασικές απαιτήσεις και άλλες σχετικές διατάξεις της οδηγίας 2014/53/ΕΕ.
Η δήλωση συμμόρφωσης σύμφωνα με την οδηγία RED βρίσκεται στη διεύθυνση **www.4smarts.com**.